見積参考資料

工事名　R7阿耕　中山間　那賀川西部　上大野1農道3工事

◇経費情報

工種区分	道路改良工事
単価地区	阿南1
単価使用年月	令和7年6月
施工地域区分	補正なし
前金支出割合	35%を超え　40%以下の場合
契約保証	金銭的保証を必要とする場合
現場環境改善費	計上しない
週休2日確保工事に係る経費補正	週休2日（通期）

注意

「見積参考資料」は入札参加者の迅速で適正な工事費の見積りのための一資料であり、請負契約を拘束するものではない。

事業名	中山間地域農村活性化総合整備事業　那賀川西部地区
工事名	Ｒ７阿耕　中山間　那賀川西部　上大野１農道３工事

項　目　名	内　　容
事業主体名	南部県民局農林水産部（阿南）農村整備
事業名	中山間地域農村活性化総合整備事業
地区名	那賀川西部地区
工事名	Ｒ７阿耕　中山間　那賀川西部　上大野１農道３工事
施工場所	阿南市上大野町
工事番号	
工事区分	
積算区分	当初積算
地域区分	徳島県
地区区分	阿南１
工期	
積算体系年月	令和７年３月
単価期適用年月	令和７年６月－Ａ
歩掛期適用年番号	
電力会社名	

事業名	中山間地域農村活性化総合整備事業　那賀川西部地区
工事名	Ｒ７阿耕　中山間　那賀川西部　上大野１農道３工事

番号	項　目　名	規　　格	数　量	単位	金　額	備　考
	請負工事費					
	・工事価格					
	・消費税相当額（１０％）					
	工事内容					

事業名	中山間地域農村活性化総合整備事業　那賀川西部地区
工事名	Ｒ７阿耕　中山間　那賀川西部　上大野１農道３工事

項　目　名	内　　容
工事名	
工事区分	
積算区分	
積算体系区分	【一般土木工事】
工種区分	道路改良工事
工種体系区分	
工事工種体系年番号	
契約保証費	
前払金支出割合	35%を超え40%以下
電力区分	低圧・業者持・１年未満
週休２日補正	4週8休以上
熱中症対策補正（現場管理費）	0.00%
施工地域区分	補正なし
現場環境改善費の計上	しない
3次元出来形管理補正(共通仮設費)	補正なし
3次元出来形管理補正(現場管理費)	補正なし

事業名	中山間地域農村活性化総合整備事業　那賀川西部地区
工事名	Ｒ７阿耕　中山間　那賀川西部　上大野１農道３工事

項　目　名	数　量	単位	金　額	備　考
1 工事価格				
2 ・工事原価				
3 純工事費				
4 ・・直接工事費				
5 ・・・直接工事費（仮設工を除く）	1.000	式		
6 ・・・直接工事費（仮設工）	1.000	式		
7 ・・間接工事費				
8 ・・・共通仮設費				
9 ・・・・運搬費～営繕費等				
10 ・・・・運搬費	1.000	式		
11 ・・・現場管理費				
12 ・・・・現場管理費（率計上）				
13 ・一般管理費等				

事業名	中山間地域農村活性化総合整備事業　那賀川西部地区
工事名	Ｒ７阿耕　中山間　那賀川西部　上大野１農道３工事

項　目　名	数　量	単位	金　額	備　考
14 ・一括計上価格	1.000	式		
15 処分費等（直接工事費の内数）				
16 法定福利費概算額(工事価格の内数)				

事業名	中山間地域農村活性化総合整備事業　那賀川西部地区
工事名	Ｒ７阿耕　中山間　那賀川西部　上大野１農道３工事

工　種　名　称	数　量	単位	金　額	備　考
直接工事費（仮設工を除く）内訳				
直接工事費（仮設工を除く）	1.000	式		
・土工	1.000	式		
・・掘削工	1.000	式		
・・埋戻工	1.000	式		
・・盛土・埋戻工	1.000	式		
・・整形工	1.000	式		
・・土砂運搬工	1.000	式		
・擁壁工	1.000	式		
・・１号擁壁	1.000	式		
・・２号擁壁	1.000	式		
・・４号擁壁	1.000	式		
・・５号擁壁	1.000	式		
・小型水路工	1.000	式		

事業名	中山間地域農村活性化総合整備事業　那賀川西部地区
工事名	Ｒ７阿耕　中山間　那賀川西部　上大野１農道３工事

工　種　名　称	数　量	単位	金　額	備　考
・・用水路工	1.000	式		
・・集水枡工	1.000	式		
・・管渠工	1.000	式		
・構造物撤去工	1.000	式		
・・構造物撤去工	1.000	式		
・付帯施設工	1.000	式		
・・坂路工	1.000	式		
・舗装工	1.000	式		
・・路盤工	1.000	式		
・付帯工	1.000	式		
・・ほ場復旧	1.000	式		
・・暗渠排水	1.000	式		

事業名	中山間地域農村活性化総合整備事業　那賀川西部地区
工事名	Ｒ７阿耕　中山間　那賀川西部　上大野１農道３工事

工　種　名　称	数　量	単位	金　額	備　考
直接工事費（仮設工）内訳				
直接工事費（仮設工）	1.000	式		
・仮設工	1.000	式		
・・仮設道路工	1.000	式		

事業名	中山間地域農村活性化総合整備事業　那賀川西部地区
工事名	Ｒ７阿耕　中山間　那賀川西部　上大野１農道３工事

工　種　名　称	数　量	単位	金　額	備　考
運搬費内訳				
運搬費	1.000	式		
・共通仮設（積上げ）	1.000	式		
・・運搬費	1.000	式		

事業名	中山間地域農村活性化総合整備事業　那賀川西部地区
工事名	Ｒ７阿耕　中山間　那賀川西部　上大野１農道３工事

工　種　名　称	数　量	単位	金　額	備　考
一括計上価格内訳				
一括計上価格	1.000	式		
・土壌分析試験費	1.000	式		
・・土壌分析試験費	1.000	式		

事業名	中山間地域農村活性化総合整備事業　那賀川西部地区
工事名	Ｒ７阿耕　中山間　那賀川西部　上大野１農道３工事

名　称（規　格）	数　量	単位	単　価	金　額	備　考
直接工事費（仮設工を除く）					
・土工	1.000	式			
・・掘削工	1.000	式			
表土撤去	803.000	㎡			単A B単　1号
床堀	340.000	m3			単A B単　2号
合　計					
・・埋戻工	1.000	式			
埋戻	210.000	m3			単A B単　3号
坂路盛土	7.000	m3			単A B単　4号
表土復旧	193.000	㎡			単A B単　5号
合　計					
・・盛土・埋戻工	1.000	式			
埋戻・盛土 Ｂ＜1.0m	30.000	m3			単A B単　6号
埋戻・盛土 1.0≦Ｂ＜2.5m	99.000	m3			単A B単　7号
埋戻・盛土 2.5m≦Ｂ＜4.0m	33.000	m3			単A B単　8号
合　計					

事業名	中山間地域農村活性化総合整備事業　那賀川西部地区
工事名	Ｒ７阿耕　中山間　那賀川西部　上大野１農道３工事

名　称（規　格）	数　量	単位	単　価	金　額	備　考
・・整形工	1.000	式			
基面整正	289.000	㎡			単A B単　9号
法面整形（盛土）	5.000	㎡			単A B単　10号
耕起	191.000	㎡			単A B単　11号
石礫除去	0.019	ha			単A B単　12号
合　　計					
・・土砂運搬工	1.000	式			
購入土 良質土	162.000	m3			単A B単　13号
残土処分	94.000	m3			単A B単　14号
合　　計					
・擁壁工	1.000	式			
・・１号擁壁	1.000	式			
コンクリート	97.000	m3			単A B単　15号
型枠	460.000	㎡			単A B単　16号
基礎砕石 t=200	198.000	㎡			単A B単　17号

事業名	中山間地域農村活性化総合整備事業　那賀川西部地区
工事名	Ｒ７阿耕　中山間　那賀川西部　上大野１農道３工事

名　称（規　格）	数　量	単位	単　価	金　額	備　考
目地材	10.000	㎡			単A B単　18号
合　　計					
・・２号擁壁	1.000	式			
コンクリート	8.800	m3			単A B単　19号
型枠	32.000	㎡			単A B単　20号
基礎砕石 t=200	12.000	㎡			単A B単　21号
目地材	2.000	㎡			単A B単　22号
合　　計					
・・４号擁壁	1.000	式			
コンクリート	1.700	m3			単A B単　23号
型枠	6.700	㎡			単A B単　24号
基礎砕石 t=200	2.400	㎡			単A B単　25号
目地材	1.000	㎡			単A B単　26号
合　　計					
・・５号擁壁	1.000	式			

事業名	中山間地域農村活性化総合整備事業　那賀川西部地区
工事名	Ｒ７阿耕　中山間　那賀川西部　上大野１農道３工事

名　称（規　格）	数　量	単位	単　価	金　額	備　考
コンクリート	18.000	m3			単A B単　27号
型枠	115.000	㎡			単A B単　28号
基礎砕石 t=200	45.000	㎡			単A B単　29号
目地材	2.000	㎡			単A B単　30号
止水板	6.400	m			単A B単　31号
合　　計					
・小型水路工	1.000	式			
・・用水路工	1.000	式			
コンクリート	31.000	m3			単A B単　32号
型枠	229.000	㎡			単A B単　33号
鉄筋	0.397	ton			単A B単　34号
基礎砕石 t=200	16.000	㎡			単A B単　35号
基礎砕石 t=150	20.000	㎡			単A B単　36号
基礎砕石 t=100	41.000	㎡			単A B単　37号
目地材	3.000	㎡			単A B単　38号
止水板	14.000	m			単A B単　39号
グレーチング蓋	1.000	組			単A B単　40号

事業名	中山間地域農村活性化総合整備事業　那賀川西部地区
工事名	Ｒ７阿耕　中山間　那賀川西部　上大野１農道３工事

名　称（規　格）	数　量	単位	単　価	金　額	備　考
コンクリート蓋	25.000	枚			単A B単　41号
合　　計					
・・集水枡工	1.000	式			
コンクリート	2.000	m3			単A B単　42号
型枠	18.000	㎡			単A B単　43号
基礎砕石	3.200	㎡			単A B単　44号
蓋設置	1.000	組			単A B単　45号
合　　計					
・・管渠工	1.000	式			
重圧管敷設	13.800	m			単A B単　46号
塩ビ管布設 VP φ150	12.200	m			単A B単　47号
塩ビ管布設 VP φ300	1.800	m			単A B単　48号
敷モルタル 1:3	0.100	m3			単A B単　49号
均しコンクリート	0.600	m3			単A B単　50号
型枠	2.600	㎡			単A B単　51号
巻き立てコンクリート	2.000	m3			単A B単　52号

事業名	中山間地域農村活性化総合整備事業　那賀川西部地区
工事名	Ｒ７阿耕　中山間　那賀川西部　上大野１農道３工事

名　称（規　格）	数　量	単位	単　価	金　額	備　考
型枠	11.000	㎡			単A B単　53号
基礎砕石	13.400	㎡			単A B単　54号
つまみ式掃除口	2.000	個			単A B単　55号
ソケット継手	4.000	個			単A B単　56号
合　　計					
・構造物撤去工	1.000	式			
・・構造物撤去工	1.000	式			
コンクリート 無筋	49.000	m3			単A B単　57号
石積取壊	30.000	㎡			単A B単　58号
殻処分 無筋	49.000	m3			単A B単　59号
石積処分	30.000	m3			単A B単　60号
合　　計					
・付帯施設工	1.000	式			
・・坂路工	1.000	式			
コンクリート	0.300	m3			単A B単　61号
型枠	3.400	㎡			単A B単　62号

事業名	中山間地域農村活性化総合整備事業　那賀川西部地区
工事名	Ｒ７阿耕　中山間　那賀川西部　上大野１農道３工事

名　称（規　格）	数　量	単位	単　価	金　額	備　考
基礎砕石	0.400	㎡			単A B単　63号
差筋 D13	0.013	ton			単A B単　64号
路面コンクリート	0.400	m3			単A B単　65号
路盤材	4.200	㎡			単A B単　66号
溶接金網	4.200	㎡			単A B単　67号
合　　計					
・舗装工	1.000	式			
・・路盤工	1.000	式			
路盤工	789.000	㎡			単A B単　68号
合　　計					
・付帯工	1.000	式			
・・ほ場復旧	1.000	式			
畦畔復旧	62.000	m			単A B単　69号
合　　計					
・・暗渠排水	1.000	式			

事業名	中山間地域農村活性化総合整備事業　那賀川西部地区
工事名	Ｒ７阿耕　中山間　那賀川西部　上大野１農道３工事

名　称（規　格）	数　量	単位	単　価	金　額	備　考
表土掘削	26.000	㎡			単A B単　70号
掘削 吸水渠	75.000	m			単A B単　71号
掘削 集水渠	5.000	m			単A B単　72号
基面整正	28.000	㎡			単A B単　73号
砕石投入	10.500	m3			単A B単　74号
表土復旧	26.000	㎡			単A B単　75号
表土復旧	26.000	㎡			単A B単　76号
残土処分	10.500	m3			単A B単　77号
塩ビ管	1.000	式			単A B単　78号
陶管【暫定単価】 φ60 600㎜	125.000	本			単A B単　79号
陶管（L字管）【暫定単価】 φ60	1.000	本			単A B単　80号
陶管（T字管）【暫定単価】 φ60	2.000	本			単A B単　81号
陶管（T字管）【暫定単価】 φ75	1.000	本			単A B単　82号
陶管（ソケット）【暫定単価】 φ60×φ75	2.000	本			単A B単　83号
止め蓋【暫定単価】 φ60	4.000	枚			単A B単　84号
水閘【暫定単価】 φ75	1.000	個			単A B単　85号
フラップ弁【暫定単価】 φ75	1.000	個			単A B単　86号
溜桝 300×300	1.000	個			単A B単　87号

事業名	中山間地域農村活性化総合整備事業　那賀川西部地区
工事名	Ｒ７阿耕　中山間　那賀川西部　上大野１農道３工事

名　称（規　格）	数　量	単位	単　価	金　額	備　考
合　　計					

事業名	中山間地域農村活性化総合整備事業　那賀川西部地区
工事名	Ｒ７阿耕　中山間　那賀川西部　上大野１農道３工事

名　称（規　格）	数　量	単位	単　価	金　額	備　考
直接工事費（仮設工）					
・仮設工	1.000	式			
・・仮設道路工	1.000	式			
安定シート	1,320	㎡			単A B単　88号
敷鉄板 設置～賃料～撤去	990	㎡			単A B単　89号
敷鉄板 設置～賃料～撤去	330	㎡			単A B単　90号
合　　計					

事業名	中山間地域農村活性化総合整備事業　那賀川西部地区
工事名	Ｒ７阿耕　中山間　那賀川西部　上大野１農道３工事

名　称（規　格）	数　量	単位	単　価	金　額	備　考
運搬費					
・共通仮設（積上げ）	1.000	式			
・・運搬費	1.000	式			
仮設材輸送	197.00	ton			単A B単　91号
合　　計					

事業名	中山間地域農村活性化総合整備事業　那賀川西部地区
工事名	Ｒ７阿耕　中山間　那賀川西部　上大野１農道３工事

名　称（規　格）	数　量	単位	単　価	金　額	備　考
一括計上価格					
・土壌分析試験費	1.000	式			
・・土壌分析試験費	1.000	式			
土壌分析試験費	1.000	式			単Ａ Ｂ単　92号
合　　計					

事業名	中山間地域農村活性化総合整備事業　那賀川西部地区
工事名	Ｒ７阿耕　中山間　那賀川西部　上大野１農道３工事

コード	名　称（規　格）	数　量	単位	単　価	金　額	備　考
	＊＊＊　B単－ 1号　＊＊＊					
	表土撤去		㎡		1.000 ㎡	当たり算出
	耕地復旧(表土掘削･埋戻) 表土堀削,なし	1.000	㎡			S単　40号
	合　　計					
	単　　価					
	＊＊＊　B単－ 2号　＊＊＊					
	床堀		m3		1.000 m3	当たり算出
	SP 床掘り 土砂,標準,無し,無し,なし	1.000	m3			S単　50号
	合　　計					
	単　　価					
	＊＊＊　B単－ 3号　＊＊＊					
	埋戻		m3		1.000 m3	当たり算出
	SP 積込(ルーズ) 土砂,土量50,000m3未満	1.110	m3			S単　47号
	締固工(振動ﾛｰﾗ締固め2.5m未満) 築堤・埋戻,0.8～1.1ton,なし	1.000	m3			S単　 1号
	合　　計					
	単　　価					

事業名	中山間地域農村活性化総合整備事業　那賀川西部地区
工事名	Ｒ７阿耕　中山間　那賀川西部　上大野１農道３工事

コード	名　称（規　格）	数　量	単位	単　価	金　額	備　考
	＊＊＊　Ｂ単－ 4号　＊＊＊					
	坂路盛土		m3		1.000 m3	当たり算出
	SP 積込(ルーズ) 土砂,土量50,000m3未満	1.110	m3			Ｓ単　47号
	締固工(振動ﾛｰﾗ締固め2.5m未満) 築堤・埋戻,3.0～4.0ton,なし	1.000	m3			Ｓ単　 2号
	合　　計					
	単　　価					
	＊＊＊　Ｂ単－ 5号　＊＊＊					
	表土復旧		㎡		1.000 ㎡	当たり算出
	耕地復旧(表土掘削･埋戻) 表土埋戻,なし	1.000	㎡			Ｓ単　41号
	合　　計					
	単　　価					
	＊＊＊　Ｂ単－ 6号　＊＊＊					
	埋戻・盛土 Ｂ＜1.0m		m3		1.000 m3	当たり算出
	SP 積込(ルーズ) 土砂,小規模(標準以外)	1.110	m3			Ｓ単　48号
	締固工(振動ﾛｰﾗ締固め2.5m未満) 築堤・埋戻,0.8～1.1ton,なし	1.000	m3			Ｓ単　 1号

事業名	中山間地域農村活性化総合整備事業　那賀川西部地区
工事名	Ｒ７阿耕　中山間　那賀川西部　上大野１農道３工事

コード	名　称（規　格）	数　量	単位	単　価	金　額	備　考
	合　　計					
	単　　価					
	＊＊＊　B単－ 7号　＊＊＊					
	埋戻・盛土 1.0≦Ｂ＜2.5m		m3		1.000 m3	当たり算出
	SP 積込(ルーズ) 土砂,小規模(標準)	1.110	m3			Ｓ単　49号
	締固工(振動ﾛｰﾗ締固め2.5m未満) 築堤・埋戻,3.0～4.0ton,なし	1.000	m3			Ｓ単　 2号
	合　　計					
	単　　価					
	＊＊＊　B単－ 8号　＊＊＊					
	埋戻・盛土 2.5m≦Ｂ＜4.0m		m3		1.000 m3	当たり算出
	SP 路体（築堤）盛土・埋戻 2.5m以上4.0m未満,-,-,なし	1.000	m3			Ｓ単　54号
	合　　計					
	単　　価					
	＊＊＊　B単－ 9号　＊＊＊					
	基面整正		m²		1.000 m²	当たり算出

事業名	中山間地域農村活性化総合整備事業　那賀川西部地区
工事名	Ｒ７阿耕　中山間　那賀川西部　上大野１農道３工事

コード	名　称（規　格）	数　量	単位	単　価	金　額	備　考
	SP 基面整正 基面整正	1.000	㎡			Ｓ単　55号
	合　　計					
	単　　価					
	＊＊＊　Ｂ単－ 10号　＊＊＊					
	法面整形（盛土）		㎡		1.000 ㎡	当たり算出
	SP 法面整形 盛土部,有り,無し,ﾚｷ質土､砂及び砂質土､粘性土,なし	1.000	㎡			Ｓ単　56号
	合　　計					
	単　　価					
	＊＊＊　Ｂ単－ 11号　＊＊＊					
	耕起		㎡		1.000 ㎡	当たり算出
	耕地復旧(耕起) 有	1.000	㎡			Ｓ単　42号
	合　　計					
	単　　価					
	＊＊＊　Ｂ単－ 12号　＊＊＊					
	石礫除去		ha		1.000 ha	当たり算出

事業名	中山間地域農村活性化総合整備事業　那賀川西部地区
工事名	Ｒ７阿耕　中山間　那賀川西部　上大野１農道３工事

コード	名　称（規　格）	数　量	単位	単　価	金　額	備　考
	人力石礫除去工 0～4m3/10a,なし	1.000	ha			Ｓ単　38号
	合　　計					
	単　　価					
	＊＊＊　Ｂ単－ 13号　＊＊＊					
	購入土 良質土		m3		1.000 m3	当たり算出
	SP 土砂等運搬 小規模,ﾊﾞｯｸﾎｳ山積0.28m3(平積0.2m3),土砂(岩塊･玉石混り土含む),無し,6.0k	1.000	m3			Ｓ単　51号
	m以下					
	購入土 ,,	1.000	m3			Ｓ単　 4号
	合　　計					
	単　　価					
	＊＊＊　Ｂ単－ 14号　＊＊＊					
	残土処分		m3		1.000 m3	当たり算出
	残土処分費	1.000	m3			Ｓ単　25号
	SP 土砂等運搬 小規模,ﾊﾞｯｸﾎｳ山積0.28m3(平積0.2m3),土砂(岩塊･玉石混り土含む),無し,13.0	1.000	m3			Ｓ単　52号
	km以下					
	合　　計					

事業名	中山間地域農村活性化総合整備事業　那賀川西部地区
工事名	Ｒ７阿耕　中山間　那賀川西部　上大野１農道３工事

コード	名　称（規　格）	数　量	単位	単　価	金　額	備　考
	単　　価					
	＊＊＊　Ｂ単－ 15号　＊＊＊					
	コンクリート		m3		1.000 m3	当たり算出
	SP コンクリート 無筋･鉄筋構造物,ﾊﾞｯｸﾎｳ(ｸﾚｰﾝ機能付)打設,計上する,-,一般養生,-,-,-,なし,	1.000	m3			Ｓ単　68号
	18-8-40(高炉B) W/C60%					
	生コンクリート　小型車割増 ４ｔ車	1.000	m3			Ｓ単　24号
	合　　計					
	単　　価					
	＊＊＊　Ｂ単－ 16号　＊＊＊					
	型枠		㎡		1.000 ㎡	当たり算出
	SP 型枠 一般型枠,鉄筋･無筋構造物	1.000	㎡			Ｓ単　61号
	合　　計					
	単　　価					
	＊＊＊　Ｂ単－ 17号　＊＊＊					
	基礎砕石 t=200		㎡		1.000 ㎡	当たり算出

事業名	中山間地域農村活性化総合整備事業　那賀川西部地区
工事名	Ｒ７阿耕　中山間　那賀川西部　上大野１農道３工事

コード	名　称（規　格）	数　量	単位	単　価	金　額	備　考
	SP 基礎砕石 17.5cmを超え20.0cm以下,計上する,なし,再生クラッシャラン RC-40 40～0mm	1.000	㎡			Ｓ単　58号
	合　　計					
	単　　価					
	＊＊＊　Ｂ単－ 18号　＊＊＊					
	目地材		㎡		1.000 ㎡	当たり算出
	SP 目地板 30m2未満,計上する,目地板(瀝青質板) t=10mm	1.000	㎡			Ｓ単　64号
	合　　計					
	単　　価					
	＊＊＊　Ｂ単－ 19号　＊＊＊					
	コンクリート		m3		1.000 m3	当たり算出
	SP コンクリート 無筋･鉄筋構造物,ﾊﾞｯｸﾎｳ(ｸﾚｰﾝ機能付)打設,計上する,-,一般養生,-,-,-,なし,	1.000	m3			Ｓ単　68号
	18-8-40(高炉B) W/C60%					
	生コンクリート　小型車割増 ４ｔ車	1.000	m3			Ｓ単　24号
	合　　計					
	単　　価					

事業名	中山間地域農村活性化総合整備事業　那賀川西部地区
工事名	Ｒ７阿耕　中山間　那賀川西部　上大野１農道３工事

コード	名　称（規　格）	数　量	単位	単　価	金　額	備　考
	＊＊＊　Ｂ単－ 20号　＊＊＊					
	型枠		㎡		1.000 ㎡	当たり算出
	SP 型枠 一般型枠,鉄筋･無筋構造物	1.000	㎡			Ｓ単　61号
	合　　計					
	単　　価					
	＊＊＊　Ｂ単－ 21号　＊＊＊					
	基礎砕石 t=200		㎡		1.000 ㎡	当たり算出
	SP 基礎砕石 17.5㎝を超え20.0㎝以下,計上する,なし,再生クラッシャラン RC-40 40～0㎜	1.000	㎡			Ｓ単　58号
	合　　計					
	単　　価					
	＊＊＊　Ｂ単－ 22号　＊＊＊					
	目地材		㎡		1.000 ㎡	当たり算出
	SP 目地板 30m2未満,計上する,目地板(瀝青質板) t=10㎜	1.000	㎡			Ｓ単　64号
	合　　計					
	単　　価					

事業名	中山間地域農村活性化総合整備事業　那賀川西部地区
工事名	Ｒ７阿耕　中山間　那賀川西部　上大野１農道３工事

コード	名　称（規　格）	数　量	単位	単　価	金　額	備　考
	＊＊＊　B単－ 23号　＊＊＊					
	コンクリート		m3		1.000 m3	当たり算出
	SP コンクリート 無筋･鉄筋構造物,ﾊﾞｯｸﾎｳ(ｸﾚｰﾝ機能付)打設,計上する,-,一般養生,-,-,-,なし,	1.000	m3			S単　68号
	18-8-40(高炉B) W/C60%					
	生コンクリート　小型車割増 ４ｔ車	1.000	m3			S単　24号
	合　　計					
	単　　価					
	＊＊＊　B単－ 24号　＊＊＊					
	型枠		㎡		1.000 ㎡	当たり算出
	SP 型枠 一般型枠,鉄筋･無筋構造物	1.000	㎡			S単　61号
	合　　計					
	単　　価					
	＊＊＊　B単－ 25号　＊＊＊					
	基礎砕石 t=200		㎡		1.000 ㎡	当たり算出
	SP 基礎砕石 17.5cmを超え20.0cm以下,計上する,なし,再生クラッシャラン RC-40 40～0mm	1.000	㎡			S単　58号
	合　　計					

事業名	中山間地域農村活性化総合整備事業　那賀川西部地区
工事名	Ｒ７阿耕　中山間　那賀川西部　上大野１農道３工事

コード	名　称（規　格）	数　量	単位	単　価	金　額	備　考
	単　　価					
	＊＊＊　Ｂ単－ 26号　＊＊＊					
	目地材		㎡		1.000 ㎡	当たり算出
	SP 目地板 30m2未満,計上する,目地板(瀝青質板) t=10mm	1.000	㎡			Ｓ単　64号
	合　　計					
	単　　価					
	＊＊＊　Ｂ単－ 27号　＊＊＊					
	コンクリート		m3		1.000 m3	当たり算出
	SP コンクリート 無筋･鉄筋構造物,ﾊﾞｯｸﾎｳ(ｸﾚｰﾝ機能付)打設,計上する,-,一般養生,-,-,-,なし,	1.000	m3			Ｓ単　68号
	18-8-40(高炉B) W/C60%					
	生コンクリート　小型車割増 ４ｔ車	1.000	m3			Ｓ単　24号
	合　　計					
	単　　価					
	＊＊＊　Ｂ単－ 28号　＊＊＊					
	型枠		㎡		1.000 ㎡	当たり算出

事業名	中山間地域農村活性化総合整備事業　那賀川西部地区
工事名	Ｒ７阿耕　中山間　那賀川西部　上大野１農道３工事

コード	名　称（規　格）	数　量	単位	単　価	金　額	備　考
	SP 型枠 一般型枠,鉄筋･無筋構造物	1.000	㎡			Ｓ単　61号
	合　　計					
	単　　価					
	＊＊＊　Ｂ単－ 29号　＊＊＊					
	基礎砕石 t=200		㎡		1.000 ㎡	当たり算出
	SP 基礎砕石 17.5㎝を超え20.0㎝以下,計上する,なし,再生クラッシャラン RC-40 40～0㎜	1.000	㎡			Ｓ単　58号
	合　　計					
	単　　価					
	＊＊＊　Ｂ単－ 30号　＊＊＊					
	目地材		㎡		1.000 ㎡	当たり算出
	SP 目地板 30m2未満,計上する,目地板(瀝青質板) t=10㎜	1.000	㎡			Ｓ単　64号
	合　　計					
	単　　価					
	＊＊＊　Ｂ単－ 31号　＊＊＊					
	止水板		m		1.000 m	当たり算出

事業名	中山間地域農村活性化総合整備事業　那賀川西部地区
工事名	Ｒ７阿耕　中山間　那賀川西部　上大野１農道３工事

コード	名　称（規　格）	数　量	単位	単　価	金　額	備　考
	SP 止水板 計上する（塩ビ製）,CF 150㎜×5㎜	1.000	m			Ｓ単　66号
	合　　計					
	単　　価					
	＊＊＊　Ｂ単－ 32号　＊＊＊					
	コンクリート		m3		1.000 m3	当たり算出
	SP コンクリート 小型構造物,ﾊﾞｯｸﾎｳ(ｸﾚｰﾝ機能付)打設,計上する,-,一般養生,-,-,-,なし,18-8-	1.000	m3			Ｓ単　69号
	25(20)(高炉B) W/C60%					
	生コンクリート　小型車割増 ４ｔ車	1.000	m3			Ｓ単　24号
	合　　計					
	単　　価					
	＊＊＊　Ｂ単－ 33号　＊＊＊					
	型枠		㎡		1.000 ㎡	当たり算出
	SP 型枠 一般型枠,小型構造物	1.000	㎡			Ｓ単　62号
	合　　計					
	単　　価					

事業名	中山間地域農村活性化総合整備事業　那賀川西部地区
工事名	Ｒ７阿耕　中山間　那賀川西部　上大野１農道３工事

コード	名　称（規　格）	数　量	単位	単　価	金　額	備　考
	＊＊＊　Ｂ単－ 34号　＊＊＊					
	鉄筋		ton		1.000 ton	当たり算出
	【鉄筋工】 SD345,D13,一般構造物,10t未満,－,無し,一般構造物（切梁無し）,10%未満	1.000	ton			Ｓ単　30号
	合　　計					
	単　　価					
	＊＊＊　Ｂ単－ 35号　＊＊＊					
	基礎砕石 t=200		㎡		1.000 ㎡	当たり算出
	SP 基礎砕石 17.5cmを超え20.0cm以下,計上する,なし,再生クラッシャラン RC-40 40～0mm	1.000	㎡			Ｓ単　58号
	合　　計					
	単　　価					
	＊＊＊　Ｂ単－ 36号　＊＊＊					
	基礎砕石 t=150		㎡		1.000 ㎡	当たり算出
	SP 基礎砕石 12.5cmを超え17.5cm以下,計上する,なし,再生クラッシャラン RC-40 40～0mm	1.000	㎡			Ｓ単　59号
	合　　計					
	単　　価					

事業名	中山間地域農村活性化総合整備事業　那賀川西部地区
工事名	Ｒ７阿耕　中山間　那賀川西部　上大野１農道３工事

コード	名　称（規　格）	数　量	単位	単　価	金　額	備　考
	＊＊＊　Ｂ単－ 37号　＊＊＊					
	基礎砕石 t=100		㎡		1.000 ㎡	当たり算出
	SP 基礎砕石 7.5㎝を超え12.5㎝以下,計上する,なし,再生クラッシャラン RC-40 40～0㎜	1.000	㎡			Ｓ単　60号
	合　　計					
	単　　価					
	＊＊＊　Ｂ単－ 38号　＊＊＊					
	目地材		㎡		1.000 ㎡	当たり算出
	SP 目地板 30m2未満,計上する,目地板(瀝青繊維質板) t=10㎜	1.000	㎡			Ｓ単　65号
	合　　計					
	単　　価					
	＊＊＊　Ｂ単－ 39号　＊＊＊					
	止水板		m		1.000 m	当たり算出
	SP 止水板 計上する（塩ビ製）,CF 150㎜×5㎜	1.000	m			Ｓ単　66号
	合　　計					
	単　　価					

事業名	中山間地域農村活性化総合整備事業　那賀川西部地区
工事名	Ｒ７阿耕　中山間　那賀川西部　上大野１農道３工事

コード	名　称（規　格）	数　量	単位	単　価	金　額	備　考
	＊＊＊　B単－ 40号　＊＊＊					
	グレーチング蓋		組		1.000 組	当たり算出
	【排水構造物工】 蓋版,昼間施工,ｺﾝｸﾘｰﾄ･鋼製,40kg/枚以下,なし,-,-,再利用撤去を行なわない	1.000	枚			S単　32号
	鋼製グレーチング 溝蓋T－14 995×300×32,,	1.000	組			S単　 5号
	合　　計					
	単　　価					
	＊＊＊　B単－ 41号　＊＊＊					
	コンクリート蓋		枚		1.000 枚	当たり算出
	【排水構造物工】 蓋版,昼間施工,ｺﾝｸﾘｰﾄ･鋼製,40kg/枚以下,なし,-,-,再利用撤去を行なわない	1.000	枚			S単　32号
	場所打ちU型側溝蓋 C2-B300,,	1.000	枚			S単　 6号
	合　　計					
	単　　価					
	＊＊＊　B単－ 42号　＊＊＊					
	コンクリート		m3		1.000 m3	当たり算出
	SP コンクリート 小型構造物,ﾊﾞｯｸﾎｳ(ｸﾚｰﾝ機能付)打設,計上する,-,一般養生,-,-,-,なし,18-8-	1.000	m3			S単　69号
	25(20)(高炉B) W/C60%					

事業名	中山間地域農村活性化総合整備事業　那賀川西部地区
工事名	Ｒ７阿耕　中山間　那賀川西部　上大野１農道３工事

コード	名　称（規　格）	数　量	単位	単　価	金　額	備　考
	生コンクリート　小型車割増 ４ｔ車	1.000	m3			Ｓ単　24号
	合　　計					
	単　　価					
	＊＊＊　Ｂ単－ 43号　＊＊＊					
	型枠		㎡		1.000 ㎡	当たり算出
	SP 型枠 一般型枠,小型構造物	1.000	㎡			Ｓ単　62号
	合　　計					
	単　　価					
	＊＊＊　Ｂ単－ 44号　＊＊＊					
	基礎砕石		㎡		1.000 ㎡	当たり算出
	SP 基礎砕石 12.5cmを超え17.5cm以下,計上する,なし,再生クラッシャラン RC-40 40～0mm	1.000	㎡			Ｓ単　59号
	合　　計					
	単　　価					
	＊＊＊　Ｂ単－ 45号　＊＊＊					
	蓋設置		組		1.000 組	当たり算出

事業名	中山間地域農村活性化総合整備事業　那賀川西部地区
工事名	Ｒ７阿耕　中山間　那賀川西部　上大野１農道３工事

コード	名　称（規　格）	数　量	単位	単　価	金　額	備　考
	【排水構造物工】 蓋版,昼間施工,ｺﾝｸﾘｰﾄ･鋼製,40kg/枚以下,なし,-,-,再利用撤去を行なわない	1.000	枚			Ｓ単　32号
	鋼製グレーチング 溝蓋T－14 995×600×60,,	1.000	組			Ｓ単　 7号
	合　　計					
	単　　価					
	＊＊＊　Ｂ単－ 46号　＊＊＊					
	重圧管敷設		m		1.000 m	当たり算出
	【排水構造物工】 U型側溝,昼間施工,L=2000,1000kg/個以下,なし,-,-,基礎砕石の施工無し,再利	1.000	m			Ｓ単　33号
	用撤去を行なわない					
	重圧管 T-25 径 250㎜ 長2.0m,,	0.500	本			Ｓ単　 8号
	合　　計					
	単　　価					
	＊＊＊　Ｂ単－ 47号　＊＊＊					
	塩ビ管布設 VP φ150		m		1.000 m	当たり算出
	硬質ﾎﾟﾘ塩化ﾋﾞﾆﾙ管人力布設 VP,150㎜,直管(両差し口),4.0m管,0箇所	1.000	m			Ｓ単　34号
	合　　計					
	単　　価					

事業名	中山間地域農村活性化総合整備事業　那賀川西部地区
工事名	Ｒ７阿耕　中山間　那賀川西部　上大野１農道３工事

コード	名　称（規　格）	数　量	単位	単　価	金　額	備　考
	＊＊＊　B単－ 48号　＊＊＊					
	塩ビ管布設 VP φ300		m		1.000 m	当たり算出
	硬質ﾎﾟﾘ塩化ﾋﾞﾆﾙ管機械布設 VP,300mm,直管(両差し口),4.0m管,0箇所,なし	1.000	m			S単　35号
	合　　計					
	単　　価					
	＊＊＊　B単－ 49号　＊＊＊					
	敷モルタル 1:3		m3		1.000 m3	当たり算出
	モルタル現場練合わせ 洗砂(細目),1:3	1.000	m3			S単　29号
	合　　計					
	単　　価					
	＊＊＊　B単－ 50号　＊＊＊					
	均しコンクリート		m3		1.000 m3	当たり算出
	SP コンクリート 無筋･鉄筋構造物,ﾊﾞｯｸﾎｳ(ｸﾚｰﾝ機能付)打設,計上する,-,養生無し,-,-,-,なし,	1.000	m3			S単　70号
	18-8-25(20)(高炉B) W/C60%					
	合　　計					

事業名	中山間地域農村活性化総合整備事業　那賀川西部地区
工事名	Ｒ７阿耕　中山間　那賀川西部　上大野１農道３工事

コード	名　称（規　格）	数　量	単位	単　価	金　額	備　考
	単　　価					
	＊＊＊　Ｂ単－ 51号　＊＊＊					
	型枠		㎡		1.000 ㎡	当たり算出
	SP 型枠 一般型枠,均しｺﾝｸﾘｰﾄ	1.000	㎡			Ｓ単　63号
	合　　計					
	単　　価					
	＊＊＊　Ｂ単－ 52号　＊＊＊					
	巻き立てコンクリート		m3		1.000 m3	当たり算出
	SP コンクリート 無筋・鉄筋構造物,ﾊﾞｯｸﾎｳ(ｸﾚｰﾝ機能付)打設,計上する,-,一般養生,-,-,-,なし,	1.000	m3			Ｓ単　71号
	18-8-25(20)(高炉B) W/C60%					
	合　　計					
	単　　価					
	＊＊＊　Ｂ単－ 53号　＊＊＊					
	型枠		㎡		1.000 ㎡	当たり算出
	SP 型枠 一般型枠,鉄筋・無筋構造物	1.000	㎡			Ｓ単　61号

事業名	中山間地域農村活性化総合整備事業　那賀川西部地区
工事名	Ｒ７阿耕　中山間　那賀川西部　上大野１農道３工事

コード	名　称（規　格）	数　量	単位	単　価	金　額	備　考
	合　　計					
	単　　価					
	＊＊＊　Ｂ単－ 54号　＊＊＊					
	基礎砕石		㎡		1.000 ㎡	当たり算出
	SP 基礎砕石 12.5cmを超え17.5cm以下,計上する,なし,再生クラッシャラン RC-40 40～0mm	1.000	㎡			Ｓ単　59号
	合　　計					
	単　　価					
	＊＊＊　Ｂ単－ 55号　＊＊＊					
	つまみ式掃除口		個		1.000 個	当たり算出
	ＤＶ掃除口（外径がＶＰ、ＶＵと同じ） MCO 150mm	1.000	個			Ｓ単　21号
	合　　計					
	単　　価					
	＊＊＊　Ｂ単－ 56号　＊＊＊					
	ソケット継手		個		1.000 個	当たり算出
	水道用硬質ポリ塩化ビニル管継手（TS継手） ソケット　　A形　径150	1.000	個			Ｓ単　22号

事業名	中山間地域農村活性化総合整備事業　那賀川西部地区
工事名	Ｒ７阿耕　中山間　那賀川西部　上大野１農道３工事

コード	名　称（規　格）	数　量	単位	単　価	金　額	備　考
	合　　計					
	単　　価					
	＊＊＊　Ｂ単－ 57号　＊＊＊					
	コンクリート 無筋		m3		1.000 m3	当たり算出
	【構造物取壊し】 無筋,なし,機械,昼間施工,する	1.000	m3			Ｓ単　28号
	合　　計					
	単　　価					
	＊＊＊　Ｂ単－ 58号　＊＊＊					
	石積取壊		㎡		1.000 ㎡	当たり算出
	石積類とりこわし 機械,練積,控 25cm以上60cm未満,なし	1.000	㎡			Ｓ単　 3号
	合　　計					
	単　　価					
	＊＊＊　Ｂ単－ 59号　＊＊＊					
	殻処分 無筋		m3		1.000 m3	当たり算出
	SP 殻運搬 ｺﾝｸﾘｰﾄ(無筋)構造物とりこわし,機械積込,無し,10.9km以下	1.000	m3			Ｓ単　57号

事業名	中山間地域農村活性化総合整備事業　那賀川西部地区
工事名	Ｒ７阿耕　中山間　那賀川西部　上大野１農道３工事

コード	名　称（規　格）	数　量	単位	単　価	金　額	備　考
	Co殻処分 無筋	1.000	m3			Ｓ単　26号
	合　　計					
	単　　価					
	＊＊＊　Ｂ単－ 60号　＊＊＊					
	石積処分		m3		1.000 m3	当たり算出
	SP 殻運搬 ｺﾝｸﾘｰﾄ(無筋)構造物とりこわし,機械積込,無し,10.9km以下	1.000	m3			Ｓ単　57号
	Co殻処分 無筋	1.000	m3			Ｓ単　26号
	合　　計					
	単　　価					
	＊＊＊　Ｂ単－ 61号　＊＊＊					
	コンクリート		m3		1.000 m3	当たり算出
	SP コンクリート 小型構造物,ﾊﾞｯｸﾎｳ(ｸﾚｰﾝ機能付)打設,計上する,-,一般養生,-,-,-,なし,18-8-25(20)(高炉B) W/C60%	1.000	m3			Ｓ単　69号
	合　　計					
	単　　価					

事業名	中山間地域農村活性化総合整備事業　那賀川西部地区
工事名	Ｒ７阿耕　中山間　那賀川西部　上大野１農道３工事

コード	名　称（規　格）	数　量	単位	単　価	金　額	備　考
	＊＊＊　Ｂ単－ 62号　＊＊＊					
	型枠		㎡		1.000 ㎡	当たり算出
	SP 型枠 一般型枠,均しｺﾝｸﾘｰﾄ	1.000	㎡			Ｓ単　63号
	合　　計					
	単　　価					
	＊＊＊　Ｂ単－ 63号　＊＊＊					
	基礎砕石		㎡		1.000 ㎡	当たり算出
	SP 基礎砕石 17.5cmを超え20.0cm以下,計上する,なし,再生クラッシャラン RC-40 40～0mm	1.000	㎡			Ｓ単　58号
	合　　計					
	単　　価					
	＊＊＊　Ｂ単－ 64号　＊＊＊					
	差筋 D13		ton		1.000 ton	当たり算出
	【鉄筋工】 SD345,D13,一般構造物,10t未満,－,無し,差筋及び杭頭処理,10%未満	1.000	ton			Ｓ単　31号
	合　　計					
	単　　価					

事業名	中山間地域農村活性化総合整備事業　那賀川西部地区
工事名	Ｒ７阿耕　中山間　那賀川西部　上大野１農道３工事

コード	名　称（規　格）	数　量	単位	単　価	金　額	備　考
	＊＊＊　Ｂ単－ 65号　＊＊＊					
	路面コンクリート		m3		1.000 m3	当たり算出
	SP コンクリート 小型構造物,ﾊﾞｯｸﾎｳ(ｸﾚｰﾝ機能付)打設,計上する,-,一般養生,-,-,-,なし,18-8-	1.000	m3			Ｓ単　69号
	25(20)(高炉B) W/C60%					
	合　　計					
	単　　価					
	＊＊＊　Ｂ単－ 66号　＊＊＊					
	路盤材		㎡		1.000 ㎡	当たり算出
	SP 基礎砕石 7.5cmを超え12.5cm以下,計上する,なし,再生クラッシャラン RC-40 40～0mm	1.000	㎡			Ｓ単　60号
	合　　計					
	単　　価					
	＊＊＊　Ｂ単－ 67号　＊＊＊					
	溶接金網		㎡		1.000 ㎡	当たり算出
	溶接金網 線径6.0mm　網目１００mm	1.000	㎡			Ｓ単　23号
	合　　計					
	単　　価					

事業名	中山間地域農村活性化総合整備事業　那賀川西部地区
工事名	Ｒ７阿耕　中山間　那賀川西部　上大野１農道３工事

コード	名　称（規　格）	数　量	単位	単　価	金　額	備　考
	＊＊＊　Ｂ単－ 68号　＊＊＊					
	路盤工		㎡		1.000 ㎡	当たり算出
	SP 上層路盤（車道・路肩部） 路盤材,再生粒度調整砕石 RM-30,-,-,1層施工,なし,0mm,120mm	1.000	㎡			Ｓ単　67号
	合　　計					
	単　　価					
	＊＊＊　Ｂ単－ 69号　＊＊＊					
	畦畔復旧		m		1.000 m	当たり算出
	耕地復旧(畦畔) ,なし	1.000	m			Ｓ単　39号
	合　　計					
	単　　価					
	＊＊＊　Ｂ単－ 70号　＊＊＊					
	表土掘削		㎡		1.000 ㎡	当たり算出
	耕地復旧(表土掘削･埋戻) 表土堀削,なし	1.000	㎡			Ｓ単　40号
	合　　計					
	単　　価					

事業名	中山間地域農村活性化総合整備事業　那賀川西部地区
工事名	Ｒ７阿耕　中山間　那賀川西部　上大野１農道３工事

コード	名　称（規　格）	数　量	単位	単　価	金　額	備　考
	＊＊＊　Ｂ単－ 71号　＊＊＊					
	掘削 吸水渠		m		1.000 m	当たり算出
	暗渠排水工(バックホウ掘削) 0.5≦h≦0.7m,土管・陶管,φ60㎜	1.000	m			Ｓ単　36号
	合　　計					
	単　　価					
	＊＊＊　Ｂ単－ 72号　＊＊＊					
	掘削 集水渠		m		1.000 m	当たり算出
	暗渠排水工(バックホウ掘削) 0.5≦h≦0.7m,暗渠排水管（定尺管）,φ50～75㎜	1.000	m			Ｓ単　37号
	合　　計					
	単　　価					
	＊＊＊　Ｂ単－ 73号　＊＊＊					
	基面整正		㎡		1.000 ㎡	当たり算出
	SP 基面整正 基面整正	1.000	㎡			Ｓ単　55号
	合　　計					
	単　　価					

事業名	中山間地域農村活性化総合整備事業　那賀川西部地区
工事名	Ｒ７阿耕　中山間　那賀川西部　上大野１農道３工事

コード	名　称（規　格）	数　量	単位	単　価	金　額	備　考
	＊＊＊　Ｂ単－ 74号　＊＊＊					
	砕石投入		m3		1.000 m3	当たり算出
	単粒度砕石 ,5号　　20～13mm,	1.000	m3			Ｓ単　 9号
	合　　計					
	単　　価					
	＊＊＊　Ｂ単－ 75号　＊＊＊					
	表土復旧		㎡		1.000 ㎡	当たり算出
	耕地復旧(表土掘削･埋戻) 表土埋戻,なし	1.000	㎡			Ｓ単　41号
	合　　計					
	単　　価					
	＊＊＊　Ｂ単－ 76号　＊＊＊					
	表土復旧		㎡		1.000 ㎡	当たり算出
	耕地復旧(耕起) 有	1.000	㎡			Ｓ単　42号
	合　　計					
	単　　価					

事業名	中山間地域農村活性化総合整備事業　那賀川西部地区
工事名	Ｒ７阿耕　中山間　那賀川西部　上大野１農道３工事

コード	名　称（規　格）	数　量	単位	単　価	金　額	備　考
	＊＊＊　Ｂ単－ 77号　＊＊＊					
	残土処分		m3		1.000 m3	当たり算出
	SP 土砂等運搬 小規模,ﾊﾞｯｸﾎｳ山積0.28m3(平積0.2m3),土砂(岩塊･玉石混り土含む),無し,10.0	1.000	m3			Ｓ単　53号
	km以下					
	残土処分費	1.000	m3			Ｓ単　27号
	合　　計					
	単　　価					
	＊＊＊　Ｂ単－ 78号　＊＊＊					
	塩ビ管		式		1.000 式	当たり算出
	硬質ポリ塩化ビニル管 薄肉管VU　径75　長4.0m,,	1.250	本			Ｓ単　10号
	合　　計					
	単　　価					
	＊＊＊　Ｂ単－ 79号　＊＊＊					
	陶管【暫定単価】 φ60 600mm		本		1.000 本	当たり算出
	陶管【暫定単価】 φ60 600mm,,	1.000	本			Ｓ単　11号

事業名	中山間地域農村活性化総合整備事業　那賀川西部地区
工事名	Ｒ７阿耕　中山間　那賀川西部　上大野１農道３工事

コード	名　称（規　格）	数　量	単位	単　価	金　額	備　考
	合　　計					
	単　　価					
	＊＊＊　Ｂ単－ 80号　＊＊＊					
	陶管（L字管）【暫定単価】 φ60		本		1.000 本	当たり算出
	陶管(L字管)【暫定単価】 φ60,,	1.000	本			Ｓ単　12号
	合　　計					
	単　　価					
	＊＊＊　Ｂ単－ 81号　＊＊＊					
	陶管（Ｔ字管）【暫定単価】 φ60		本		1.000 本	当たり算出
	陶管(T字管)【暫定単価】 φ60,,	1.000	本			Ｓ単　13号
	合　　計					
	単　　価					
	＊＊＊　Ｂ単－ 82号　＊＊＊					
	陶管（Ｔ字管）【暫定単価】 φ75		本		1.000 本	当たり算出
	陶管(T字管)【暫定単価】 φ75,,	1.000	本			Ｓ単　14号

事業名	中山間地域農村活性化総合整備事業　那賀川西部地区
工事名	Ｒ７阿耕　中山間　那賀川西部　上大野１農道３工事

コード	名　称（規　格）	数　量	単位	単　価	金　額	備　考
	合　　計					
	単　　価					
	＊＊＊　Ｂ単－ 83号　＊＊＊					
	陶管（ソケット）【暫定単価】 φ60×φ75		本		1.000 本	当たり算出
	陶管(ソケット)【暫定単価】 φ60×φ75,,	1.000	本			Ｓ単　15号
	合　　計					
	単　　価					
	＊＊＊　Ｂ単－ 84号　＊＊＊					
	止め蓋【暫定単価】 φ60		枚		1.000 枚	当たり算出
	止め蓋【暫定単価】 φ60,,	1.000	枚			Ｓ単　16号
	合　　計					
	単　　価					
	＊＊＊　Ｂ単－ 85号　＊＊＊					
	水閘【暫定単価】 φ75		個		1.000 個	当たり算出
	水閘【暫定単価】 φ75,,	1.000	個			Ｓ単　17号

事業名	中山間地域農村活性化総合整備事業　那賀川西部地区
工事名	Ｒ７阿耕　中山間　那賀川西部　上大野１農道３工事

コード	名　称（規　格）	数　量	単位	単　価	金　額	備　考
	合　　計					
	単　　価					
	＊＊＊　Ｂ単－ 86号　＊＊＊					
	フラップ弁【暫定単価】 φ75		個		1.000 個	当たり算出
	フラップ弁【暫定単価】 φ75,,	1.000	個			Ｓ単　18号
	合　　計					
	単　　価					
	＊＊＊　Ｂ単－ 87号　＊＊＊					
	溜桝 300×300		個		1.000 個	当たり算出
	溜桝 ,,	1.000	個			Ｓ単　19号
	合　　計					
	単　　価					
	＊＊＊　Ｂ単－ 88号　＊＊＊					
	安定シート		㎡		1.000 ㎡	当たり算出
	土工用ﾏｯﾄ(ｼｰﾄ類)敷設･撤去 敷設～撤去	1.000	㎡			Ｓ単　45号

事業名	中山間地域農村活性化総合整備事業　那賀川西部地区
工事名	Ｒ７阿耕　中山間　那賀川西部　上大野１農道３工事

コード	名　称（規　格）	数　量	単位	単　価	金　額	備　考
	合　　計					
	単　　価					
	＊＊＊　Ｂ単－ 89号　＊＊＊					
	敷鉄板 設置～賃料～撤去		㎡		1.000 ㎡	当たり算出
	敷鉄板設置・撤去工 設置～賃料～撤去,180,1,なし	1.000	㎡			Ｓ単　43号
	合　　計					
	単　　価					
	＊＊＊　Ｂ単－ 90号　＊＊＊					
	敷鉄板 設置～賃料～撤去		㎡		1.000 ㎡	当たり算出
	敷鉄板設置・撤去工 設置～賃料～撤去,90,1,なし	1.000	㎡			Ｓ単　44号
	合　　計					
	単　　価					
	＊＊＊　Ｂ単－ 91号　＊＊＊					
	仮設材輸送		ton		1.000 ton	当たり算出
	輸送費(仮設材) ,12m以内,10kmまで,往復計上,計上する(敷鉄板),基地(積込・取卸)＋現場(積込	1.000	ton			Ｓ単　46号

事業名	中山間地域農村活性化総合整備事業　那賀川西部地区
工事名	Ｒ７阿耕　中山間　那賀川西部　上大野１農道３工事

コード	名　称（規　格）	数　量	単位	単　価	金　額	備　考
	･取卸),,					
	合　　計					
	単　　価					
	＊＊＊　Ｂ単－ 92号　＊＊＊					
	土壌分析試験費		式		1.000 式	当たり算出
	土壌分析試験費 条例第58条,規則第35条(諸経費含,29項目,銅含む),,	1.000	式			Ｓ単　20号
	合　　計					
	単　　価					

事業名	中山間地域農村活性化総合整備事業　那賀川西部地区
工事名	Ｒ７阿耕　中山間　那賀川西部　上大野１農道３工事

コード	名　称	数　量	単位	単　価	金　額	備　考
	＊＊＊　Ｓ単－ 1号　＊＊＊					
	締固工(振動ﾛｰﾗ締固め2.5m未満)		m3		1.000 日	当たり算出
	締固工(振動ﾛｰﾗ締固め2.5m未満) 築堤・埋戻,0.8～1.1ton,なし			基本給時間:8.0 深夜時間:0.0	超勤時間:0.0 週休:4週8休以上	
	1)工種区分 2)規格区分(ton)	築堤・埋戻 0.8～1.1ton		時間的制約:なし 夜間制約作業時間:0.0	制約作業時間:0.0	
	3)長期割引単価区分	なし				
	振動ﾛｰﾗ[ﾊﾝﾄﾞｶﾞｲﾄﾞ式]	1.440	日			<賃料>
	軽油 ﾊﾟﾄﾛｰﾙ給油	5.700	L			
	特殊作業員	1.000	人			
	合　計					算出数量 50.000 m3
	単　価		m3			
	＊＊＊　Ｓ単－ 2号　＊＊＊					
	締固工(振動ﾛｰﾗ締固め2.5m未満)		m3		1.000 日	当たり算出
	締固工(振動ﾛｰﾗ締固め2.5m未満) 築堤・埋戻,3.0～4.0ton,なし			基本給時間:8.0 深夜時間:0.0	超勤時間:0.0 週休:4週8休以上	
	1)工種区分 2)規格区分(ton)	築堤・埋戻 3.0～4.0ton		時間的制約:なし 夜間制約作業時間:0.0	制約作業時間:0.0	
	3)長期割引単価区分	なし				
	振動ﾛｰﾗ[搭乗式･ｺﾝﾊﾞｲﾝﾄﾞ型･～超低･排対型(～3次)]	1.600	日			<賃料>
	軽油 ﾊﾟﾄﾛｰﾙ給油	17.000	L			

事業名	中山間地域農村活性化総合整備事業　那賀川西部地区
工事名	Ｒ７阿耕　中山間　那賀川西部　上大野１農道３工事

コード	名　称	数　量	単位	単　価	金　額	備　考
	運転手（特殊）	1.000	人			
	合　　計					算出数量 86.000 m3
	単　　価		m3			
	＊＊＊　Ｓ単－ 3号　＊＊＊					
	石積類とりこわし		㎡		10.000 ㎡	当たり算出
	石積類とりこわし 機械,練積,控 25cm以上60cm未満,なし			基本給時間:8.0 深夜時間:0.0	超勤時間:0.0 週休:4週8休以上	
	1)作業区分 2)種別区分	機械 練積		時間的制約:なし 夜間制約作業時間:0.0	制約作業時間:0.0	
	3)形状区分 4)長期割引単価区分	控 25cm以上60cm未満 なし				
	特殊作業員	0.340	人			
	諸雑費	0.050				
	大型ﾌﾞﾚｰｶ(ﾍﾞｰｽﾏｼﾝ含まず)[油圧式]	1.600	時間			<損料>
	ﾊﾞｯｸﾎｳ[ｸﾛｰﾗ型・排対型(1次)]	1.600	時間			<損料>
	運転手（特殊） 取壊用	0.400	人			
	軽油 ﾊﾟﾄﾛｰﾙ給油	24.000	L			
	ﾊﾞｯｸﾎｳ[ｸﾛｰﾗ型・ｸﾚｰﾝ機能付き・排対型(3次)]	1.000	時間			<損料>
	運転手（特殊） 集積用	0.170	人			
	軽油 ﾊﾟﾄﾛｰﾙ給油	15.000	L			

事業名	中山間地域農村活性化総合整備事業　那賀川西部地区
工事名	Ｒ７阿耕　中山間　那賀川西部　上大野１農道３工事

コード	名　称	数　量	単位	単　価	金　額	備　考
	合　　計					算出数量 10.000 ㎡
	単　　価		㎡			
	＊＊＊　Ｓ単－ 4号　＊＊＊					
	購入土		m3		1.000 各単位	当たり算出
	購入土 ,,			基本給時間:8.0 深夜時間:0.0	超勤時間:0.0 週休:4週8休以上	
	1)資材区分 2)地域資材単価コード（Ｐ）			時間的制約:なし 夜間制約作業時間:0.0	制約作業時間:0.0	
	3)地区資材単価コード（Ｊ） 4)施設機械資材単価コード（Ｋ）					
	購入土	1.000	m3			
	合　　計					算出数量 1.000 各単位
	単　　価					
	＊＊＊　Ｓ単－ 5号　＊＊＊					
	鋼製グレーチング		組		1.000 各単位	当たり算出
	鋼製グレーチング 溝蓋T－14 995×300×32,,			基本給時間:8.0 深夜時間:0.0	超勤時間:0.0 週休:4週8休以上	
	1)資材区分 2)地域資材単価コード（Ｐ）			時間的制約:なし 夜間制約作業時間:0.0	制約作業時間:0.0	
	3)地区資材単価コード（Ｊ） 4)施設機械資材単価コード（Ｋ）					
	鋼製グレーチング 溝蓋T－14 995×300×32	1.000	組			

事業名	中山間地域農村活性化総合整備事業　那賀川西部地区
工事名	Ｒ７阿耕　中山間　那賀川西部　上大野１農道３工事

コード	名　称	数　量	単位	単　価	金　額	備　考
	合　　計					算出数量 1.000 各単位
	単　　価					
	＊＊＊　Ｓ単－ 6号　＊＊＊					
	場所打ちＵ型側溝蓋		枚		1.000 各単位	当たり算出
	場所打ちＵ型側溝蓋 C2-B300,,			基本給時間:8.0 深夜時間:0.0	超勤時間:0.0 週休:4週8休以上	
	1)資材区分 2)地域資材単価コード（Ｐ）			時間的制約:なし 夜間制約作業時間:0.0	制約作業時間:0.0	
	3)地区資材単価コード（Ｊ） 4)施設機械資材単価コード（Ｋ）					
	場所打ちＵ型側溝蓋 C2-B300	1.000	枚			
	合　　計					算出数量 1.000 各単位
	単　　価					
	＊＊＊　Ｓ単－ 7号　＊＊＊					
	鋼製グレーチング		組		1.000 各単位	当たり算出
	鋼製グレーチング 溝蓋T－14 995×600×60,,			基本給時間:8.0 深夜時間:0.0	超勤時間:0.0 週休:4週8休以上	
	1)資材区分 2)地域資材単価コード（Ｐ）			時間的制約:なし 夜間制約作業時間:0.0	制約作業時間:0.0	
	3)地区資材単価コード（Ｊ） 4)施設機械資材単価コード（Ｋ）					
	鋼製グレーチング 溝蓋T－14 995×600×60	1.000	組			

事業名	中山間地域農村活性化総合整備事業　那賀川西部地区
工事名	Ｒ７阿耕　中山間　那賀川西部　上大野１農道３工事

コード	名　称	数　量	単位	単　価	金　額	備　考
	合　　計					算出数量 1.000 各単位
	単　　価					
	＊＊＊　Ｓ単－ 8号　＊＊＊					
	重圧管		本		1.000 各単位	当たり算出
	重圧管 T-25 径 250㎜ 長2.0m,,			基本給時間:8.0 深夜時間:0.0	超勤時間:0.0 週休:4週8休以上	
	1)資材区分 2)地域資材単価コード（P）			時間的制約:なし 夜間制約作業時間:0.0	制約作業時間:0.0	
	3)地区資材単価コード（J） 4)施設機械資材単価コード（K）					
	重圧管 T-25 径 250㎜ 長2.0m	1.000	本			
	合　　計					算出数量 1.000 各単位
	単　　価					
	＊＊＊　Ｓ単－ 9号　＊＊＊					
	単粒度砕石		m3		1.000 各単位	当たり算出
	単粒度砕石 ,5号　　20～13㎜,			基本給時間:8.0 深夜時間:0.0	超勤時間:0.0 週休:4週8休以上	
	1)資材区分 2)地域資材単価コード（P）			時間的制約:なし 夜間制約作業時間:0.0	制約作業時間:0.0	
	3)地区資材単価コード（J） 4)施設機械資材単価コード（K）					
	単粒度砕石 5号　　20～13㎜	1.000	m3			

事業名	中山間地域農村活性化総合整備事業　那賀川西部地区
工事名	Ｒ７阿耕　中山間　那賀川西部　上大野１農道３工事

コード	名　称	数　量	単位	単　価	金　額	備　考
	合　　計					算出数量 1.000 各単位
	単　　価					
	＊＊＊　Ｓ単－ 10号　＊＊＊					
	硬質ポリ塩化ビニル管		本		1.000 各単位	当たり算出
	硬質ポリ塩化ビニル管 薄肉管VU　径75　長4.0m,,			基本給時間:8.0 深夜時間:0.0	超勤時間:0.0 週休:4週8休以上	
	1)資材区分 2)地域資材単価コード（Ｐ）			時間的制約:なし 夜間制約作業時間:0.0	制約作業時間:0.0	
	3)地区資材単価コード（Ｊ） 4)施設機械資材単価コード（Ｋ）					
	硬質ポリ塩化ビニル管 薄肉管VU　径75　長4.0m	1.000	本			
	合　　計					算出数量 1.000 各単位
	単　　価					
	＊＊＊　Ｓ単－ 11号　＊＊＊					
	陶管【暫定単価】		本		1.000 各単位	当たり算出
	陶管【暫定単価】 φ60 600mm,,			基本給時間:8.0 深夜時間:0.0	超勤時間:0.0 週休:4週8休以上	
	1)資材区分 2)地域資材単価コード（Ｐ）			時間的制約:なし 夜間制約作業時間:0.0	制約作業時間:0.0	
	3)地区資材単価コード（Ｊ） 4)施設機械資材単価コード（Ｋ）					
	陶管【暫定単価】 φ60 600mm	1.000	本			

事業名	中山間地域農村活性化総合整備事業　那賀川西部地区
工事名	Ｒ７阿耕　中山間　那賀川西部　上大野１農道３工事

コード	名　称	数　量	単位	単　価	金　額	備　考
	合　　計					算出数量 1.000 各単位
	単　　価					
	＊＊＊　Ｓ単－ 12号　＊＊＊					
	陶管(L字管)【暫定単価】		本		1.000 各単位	当たり算出
	陶管(L字管)【暫定単価】 φ60,,			基本給時間:8.0 深夜時間:0.0	超勤時間:0.0 週休:4週8休以上	
	1)資材区分 2)地域資材単価コード（Ｐ）			時間的制約:なし 夜間制約作業時間:0.0	制約作業時間:0.0	
	3)地区資材単価コード（Ｊ） 4)施設機械資材単価コード（Ｋ）					
	陶管(L字管)【暫定単価】 φ60	1.000	本			
	合　　計					算出数量 1.000 各単位
	単　　価					
	＊＊＊　Ｓ単－ 13号　＊＊＊					
	陶管(T字管)【暫定単価】		本		1.000 各単位	当たり算出
	陶管(T字管)【暫定単価】 φ60,,			基本給時間:8.0 深夜時間:0.0	超勤時間:0.0 週休:4週8休以上	
	1)資材区分 2)地域資材単価コード（Ｐ）			時間的制約:なし 夜間制約作業時間:0.0	制約作業時間:0.0	
	3)地区資材単価コード（Ｊ） 4)施設機械資材単価コード（Ｋ）					
	陶管(T字管)【暫定単価】 φ60	1.000	本			

事業名	中山間地域農村活性化総合整備事業　那賀川西部地区
工事名	Ｒ７阿耕　中山間　那賀川西部　上大野１農道３工事

コード	名　称	数　量	単位	単　価	金　額	備　考
	合　　計					算出数量 1.000 各単位
	単　　価					
	＊＊＊　Ｓ単－ 14号　＊＊＊					
	陶管(T字管)【暫定単価】		本		1.000 各単位	当たり算出
	陶管(T字管)【暫定単価] φ75,,			基本給時間:8.0 深夜時間:0.0	超勤時間:0.0 週休:4週8休以上	
	1)資材区分 2)地域資材単価コード（Ｐ）			時間的制約:なし 夜間制約作業時間:0.0	制約作業時間:0.0	
	3)地区資材単価コード（Ｊ） 4)施設機械資材単価コード（Ｋ）					
	陶管(T字管)【暫定単価】 φ75	1.000	本			
	合　　計					算出数量 1.000 各単位
	単　　価					
	＊＊＊　Ｓ単－ 15号　＊＊＊					
	陶管(ソケット)【暫定単価】		本		1.000 各単位	当たり算出
	陶管(ソケット)【暫定単価】 φ60×φ75,,			基本給時間:8.0 深夜時間:0.0	超勤時間:0.0 週休:4週8休以上	
	1)資材区分 2)地域資材単価コード（Ｐ）			時間的制約:なし 夜間制約作業時間:0.0	制約作業時間:0.0	
	3)地区資材単価コード（Ｊ） 4)施設機械資材単価コード（Ｋ）					
	陶管(ソケット)【暫定単価】 φ60×φ75	1.000	本			

事業名	中山間地域農村活性化総合整備事業　那賀川西部地区
工事名	Ｒ７阿耕　中山間　那賀川西部　上大野１農道３工事

コード	名　称	数　量	単位	単　価	金　額	備　考
	合　　計					算出数量 1.000 各単位
	単　　価					
	＊＊＊　Ｓ単－ 16号　＊＊＊					
	止め蓋【暫定単価】		枚		1.000 各単位	当たり算出
	止め蓋【暫定単価】 φ60,,			基本給時間:8.0 深夜時間:0.0	超勤時間:0.0 週休:4週8休以上	
	1)資材区分 2)地域資材単価コード（Ｐ）			時間的制約:なし 夜間制約作業時間:0.0	制約作業時間:0.0	
	3)地区資材単価コード（Ｊ） 4)施設機械資材単価コード（Ｋ）					
	止め蓋【暫定単価】 φ60	1.000	枚			
	合　　計					算出数量 1.000 各単位
	単　　価					
	＊＊＊　Ｓ単－ 17号　＊＊＊					
	水閘【暫定単価】		個		1.000 各単位	当たり算出
	水閘【暫定単価】 φ75,,			基本給時間:8.0 深夜時間:0.0	超勤時間:0.0 週休:4週8休以上	
	1)資材区分 2)地域資材単価コード（Ｐ）			時間的制約:なし 夜間制約作業時間:0.0	制約作業時間:0.0	
	3)地区資材単価コード（Ｊ） 4)施設機械資材単価コード（Ｋ）					
	水閘【暫定単価】 φ75	1.000	個			

事業名	中山間地域農村活性化総合整備事業　那賀川西部地区
工事名	Ｒ７阿耕　中山間　那賀川西部　上大野１農道３工事

コード	名　称	数　量	単位	単　価	金　額	備　考
	合　　計					算出数量 1.000 各単位
	単　　価					
	＊＊＊　Ｓ単－ 18号　＊＊＊					
	フラップ弁【暫定単価】		個		1.000 各単位	当たり算出
	フラップ弁【暫定単価】 φ75,,			基本給時間:8.0 深夜時間:0.0	超勤時間:0.0 週休:4週8休以上	
	1)資材区分 2)地域資材単価コード（Ｐ）			時間的制約:なし 夜間制約作業時間:0.0	制約作業時間:0.0	
	3)地区資材単価コード（Ｊ） 4)施設機械資材単価コード（Ｋ）					
	フラップ弁【暫定単価】 φ75	1.000	個			
	合　　計					算出数量 1.000 各単位
	単　　価					
	＊＊＊　Ｓ単－ 19号　＊＊＊					
	溜桝		個		1.000 各単位	当たり算出
	溜桝 ,,			基本給時間:8.0 深夜時間:0.0	超勤時間:0.0 週休:4週8休以上	
	1)資材区分 2)地域資材単価コード（Ｐ）			時間的制約:なし 夜間制約作業時間:0.0	制約作業時間:0.0	
	3)地区資材単価コード（Ｊ） 4)施設機械資材単価コード（Ｋ）					
	溜桝	1.000	個			

事業名	中山間地域農村活性化総合整備事業　那賀川西部地区
工事名	Ｒ７阿耕　中山間　那賀川西部　上大野１農道３工事

コード	名　称	数　量	単位	単　価	金　額	備　考
	合　　計					算出数量 1.000 各単位
	単　　価					
	＊＊＊　Ｓ単－ 20号　＊＊＊					
	土壌分析試験費		式		1.000 各単位	当たり算出
	土壌分析試験費 条例第58条,規則第35条(諸経費含,29項目,銅含む),,			基本給時間:8.0 深夜時間:0.0	超勤時間:0.0 週休:補正なし	
	1)資材区分 2)地域資材単価コード（Ｐ）			時間的制約:なし 夜間制約作業時間:0.0	制約作業時間:0.0	
	3)地区資材単価コード（Ｊ） 4)施設機械資材単価コード（Ｋ）					
	土壌分析試験費 条例第58条,規則第35条(諸経費含,29項目,銅含む)	1.000	式			
	合　　計					算出数量 1.000 各単位
	単　　価					
	＊＊＊　Ｓ単－ 21号　＊＊＊					
	ＤＶ掃除口（外径がＶＰ、ＶＵと同じ）		個		1.000 各単位	当たり算出
	ＤＶ掃除口（外径がＶＰ、ＶＵと同じ） MCO 150mm			基本給時間:8.0 深夜時間:0.0	超勤時間:0.0 週休:4週8休以上	
	1)地域資材単価コード 2)資材規格	MCO 150mm		時間的制約:なし 夜間制約作業時間:0.0	制約作業時間:0.0	
	3)単価の入力					
	ＤＶ掃除口（外径がＶＰ、ＶＵと同じ） MCO 150mm	1.000	個			

事業名	中山間地域農村活性化総合整備事業　那賀川西部地区
工事名	Ｒ７阿耕　中山間　那賀川西部　上大野１農道３工事

コード	名　称	数　量	単位	単　価	金　額	備　考
	合　　計					算出数量 1.000 各単位
	単　　価					
	＊＊＊　Ｓ単－ 22号　＊＊＊					
	水道用硬質ポリ塩化ビニル管継手（TS継手）		個		1.000 各単位	当たり算出
	水道用硬質ポリ塩化ビニル管継手（TS継手） ソケット　　A形　径150			基本給時間:8.0 深夜時間:0.0	超勤時間:0.0 週休:4週8休以上	
	1)地域資材単価コード 2)資材規格	ソケット　　A形　径150		時間的制約:なし 夜間制約作業時間:0.0	制約作業時間:0.0	
	3)単価の入力					
	水道用硬質ポリ塩化ビニル管継手（TS継手） ソケット　　A形　径150	1.000	個			
	合　　計					算出数量 1.000 各単位
	単　　価					
	＊＊＊　Ｓ単－ 23号　＊＊＊					
	溶接金網		㎡		1.000 各単位	当たり算出
	溶接金網 線径6.0㎜　網目１００㎜			基本給時間:8.0 深夜時間:0.0	超勤時間:0.0 週休:4週8休以上	
	1)地域資材単価コード 2)資材規格	線径6.0㎜　網目１００㎜		時間的制約:なし 夜間制約作業時間:0.0	制約作業時間:0.0	
	3)単価の入力					
	溶接金網 線径6.0㎜　網目１００㎜	1.000	㎡			

事業名	中山間地域農村活性化総合整備事業　那賀川西部地区
工事名	Ｒ７阿耕　中山間　那賀川西部　上大野１農道３工事

コード	名　称	数　量	単位	単　価	金　額	備　考
	合　　計					算出数量 1.000 各単位
	単　　価					
	＊＊＊　Ｓ単－ 24号　＊＊＊					
	生コンクリート　小型車割増		m3		1.000 各単位	当たり算出
	生コンクリート　小型車割増 ４ｔ車			基本給時間:8.0 深夜時間:0.0	超勤時間:0.0 週休:4週8休以上	
	1)地区資材単価コード 2)資材規格	４ｔ車		時間的制約:なし 夜間制約作業時間:0.0	制約作業時間:0.0	
	3)単価の入力					
	生コンクリート　小型車割増 ４ｔ車	1.000	m3			
	合　　計					算出数量 1.000 各単位
	単　　価					
	＊＊＊　Ｓ単－ 25号　＊＊＊					
	残土処分費		m3		1.000 各単位	当たり算出
	残土処分費			基本給時間:8.0 深夜時間:0.0	超勤時間:0.0 週休:4週8休以上	
	1)地域資材単価コード 2)資材規格			時間的制約:なし 夜間制約作業時間:0.0	制約作業時間:0.0	
	3)単価の入力					
	残土処分費	1.000	m3			

事業名	中山間地域農村活性化総合整備事業　那賀川西部地区
工事名	Ｒ７阿耕　中山間　那賀川西部　上大野１農道３工事

コード	名　称	数　量	単位	単　価	金　額	備　考
	合　　計					算出数量 1.000 各単位
	単　　価					
	＊＊＊　Ｓ単－ 26号　＊＊＊					
	Co殻処分		m3		1.000 各単位	当たり算出
	Co殻処分 無筋			基本給時間:8.0 深夜時間:0.0	超勤時間:0.0 週休:4週8休以上	
	1)地域資材単価コード 2)資材規格	無筋		時間的制約:なし 夜間制約作業時間:0.0	制約作業時間:0.0	
	3)単価の入力					
	Co殻処分 無筋	1.000	m3			
	合　　計					算出数量 1.000 各単位
	単　　価					
	＊＊＊　Ｓ単－ 27号　＊＊＊					
	残土処分費		m3		1.000 各単位	当たり算出
	残土処分費			基本給時間:8.0 深夜時間:0.0	超勤時間:0.0 週休:4週8休以上	
	1)地域資材単価コード 2)資材規格			時間的制約:なし 夜間制約作業時間:0.0	制約作業時間:0.0	
	3)単価の入力					
	残土処分費	1.000	m3			

事業名	中山間地域農村活性化総合整備事業　那賀川西部地区
工事名	Ｒ７阿耕　中山間　那賀川西部　上大野１農道３工事

コード	名　称	数　量	単位	単　価	金　額	備　考
	合　　計					算出数量 1.000 各単位
	単　　価					
	＊＊＊　Ｓ単－ 28号　＊＊＊					
	【構造物取壊し】		m3		1.000 m3	当たり算出
	【構造物取壊し】 無筋,なし,機械,昼間施工,する			基本給時間:8.0 深夜時間:0.0	超勤時間:0.0 週休:4週8休以上	
	1)作業区分 2)時間的制約	無筋 なし		時間的制約:なし 夜間制約作業時間:0.0	制約作業時間:0.0	
	3)施工区分Ⅰ 4)施工区分Ⅱ	機械 昼間施工				
	5)低騒音・低振動対策	する				
	構造物とりこわし工無筋構造物 制約無　機械　機労　昼間	1.000	m3			
	合　　計					算出数量 1.000 m3
	単　　価		m3			
	＊＊＊　Ｓ単－ 29号　＊＊＊					
	モルタル現場練合わせ		m3		1.000 m3	当たり算出
	モルタル現場練合わせ 洗砂(細目),1:3			基本給時間:8.0 深夜時間:0.0	超勤時間:0.0 週休:4週8休以上	
	1)材料区分 2)配合比区分	洗砂(細目) 1:3		時間的制約:なし 夜間制約作業時間:0.0	制約作業時間:0.0	
	普通ポルトランドセメント 25kg詰袋	0.540	ton			

事業名	中山間地域農村活性化総合整備事業　那賀川西部地区
工事名	Ｒ７阿耕　中山間　那賀川西部　上大野１農道３工事

コード	名　称	数　量	単位	単　価	金　額	備　考
	洗砂 洗砂(細目)	0.910	m3			
	普通作業員	0.970	人			
	諸雑費 9%	0.090				
	合　　計					算出数量 1.000 m3
	単　　価		m3			
	＊＊＊　Ｓ単－ 30号　＊＊＊					
	【鉄筋工】		ton		1.000 ton	当たり算出
	【鉄筋工】 SD345,D13,一般構造物,10t未満,－,無し,一般構造物（切梁無し）,			基本給時間:8.0 深夜時間:0.0	超勤時間:0.0 週休:4週8休以上	
	10%未満			時間的制約:なし 夜間制約作業時間:0.0	制約作業時間:0.0	
	1)規格区分 2)径区分	SD345 D13				
	3)作業区分 4)施工規模	一般構造物 10t未満				
	5)時間的制約 6)夜間作業	－ 無し				
	7)構造物区分 8)太径鉄筋量	一般構造物（切梁無し） 10%未満				
	異形棒鋼 SD345　　D13	1.030	ton			
	鉄筋(一般構造物)	1.150	ton			
	合　　計					算出数量 1.000 ton
	単　　価		ton			

事業名	中山間地域農村活性化総合整備事業　那賀川西部地区
工事名	Ｒ７阿耕　中山間　那賀川西部　上大野１農道３工事

コード	名　称	数　量	単位	単　価	金　額	備　考
	＊＊＊　Ｓ単－ 31号　＊＊＊					
	【鉄筋工】		ton		1.000 ton	当たり算出
	【鉄筋工】 SD345,D13,一般構造物,10t未満,－,無し,差筋及び杭頭処理,10%未満			基本給時間:8.0 深夜時間:0.0	超勤時間:0.0 週休:4週8休以上	
				時間的制約:なし 夜間制約作業時間:0.0	制約作業時間:0.0	
	1)規格区分 2)径区分	SD345 D13				
	3)作業区分 4)施工規模	一般構造物 10t未満				
	5)時間的制約 6)夜間作業	－ 無し				
	7)構造物区分 8)太径鉄筋量	差筋及び杭頭処理 10%未満				
	異形棒鋼 SD345　　D13	1.030	ton			
	鉄筋(一般構造物)	1.090	ton			
	合　　計					算出数量 1.000 ton
	単　　価		ton			
	＊＊＊　Ｓ単－ 32号　＊＊＊					
	【排水構造物工】		枚		1.000 [各単位]	当たり算出
	【排水構造物工】 蓋版,昼間施工,ｺﾝｸﾘｰﾄ・鋼製,40kg/枚以下,なし,-,-,再利用撤去を			基本給時間:8.0 深夜時間:0.0	超勤時間:0.0 週休:4週8休以上	
	行なわない			時間的制約:なし 夜間制約作業時間:0.0	制約作業時間:0.0	

事業名	中山間地域農村活性化総合整備事業　那賀川西部地区
工事名	Ｒ７阿耕　中山間　那賀川西部　上大野１農道３工事

コード	名　称	数　量	単位	単　価	金　額	備　考
	1)施工区分Ⅰ 2)施工区分Ⅱ	蓋版 昼間施工				
	3)規格Ⅰ 4)規格Ⅱ	ｺﾝｸﾘｰﾄ･鋼製 40kg/枚以下				
	5)時間的制約 8)法面小段面	なし -				
	10)再利用撤去の有無 11)基礎砕石の施工有無	再利用撤去を行なわない -				
	排水構造物工 蓋版 時間的制約無 コンクリート・鋼製 ４０ｋｇ／枚 機・労 昼間単価	1.000	枚			
	合　　計					算出数量 1.000 [各単位]
	単　　価		[各単位]			
	＊＊＊　Ｓ単－ 33号　＊＊＊					
	【排水構造物工】		m		1.000 [各単位]	当たり算出
	【排水構造物工】 U型側溝,昼間施工,L=2000,1000kg/個以下,なし,-,-,基礎砕石の施			基本給時間:8.0 深夜時間:0.0	超勤時間:0.0 週休:4週8休以上	
	工無し,再利用撤去を行なわない			時間的制約:なし 夜間制約作業時間:0.0	制約作業時間:0.0	
	1)施工区分Ⅰ 2)施工区分Ⅱ	U型側溝 昼間施工				
	3)規格Ⅰ 4)規格Ⅱ	L=2000 1000kg/個以下				
	5)時間的制約 6)L=1000を使用	なし L=1000を使用する				
	7)L=4000を使用 8)法面小段面	L=4000を使用しない -				
	9)法面縦排水 10)再利用撤去の有無	- 再利用撤去を行なわない				
	11)基礎砕石の施工有無	基礎砕石の施工無し				

事業名	中山間地域農村活性化総合整備事業　那賀川西部地区
工事名	Ｒ７阿耕　中山間　那賀川西部　上大野１農道３工事

コード	名　称	数　量	単位	単　価	金　額	備　考
	排水構造物工 U型側溝 時間的制約無 L=2000㎜ 1000kg/個以下 機・労 昼間単価	1.000	m			
	合　　計					算出数量 1.000 [各単位]
	単　　価		[各単位]			
	＊＊＊　S単－ 34号　＊＊＊					
	硬質ﾎﾟﾘ塩化ﾋﾞﾆﾙ管人力布設		m		10.000 m	当たり算出
	硬質ﾎﾟﾘ塩化ﾋﾞﾆﾙ管人力布設 VP,150㎜,直管(両差し口),4.0m管,0箇所			基本給時間:8.0 深夜時間:0.0	超勤時間:0.0 週休:4週8休以上	
	1)管種区分 2)管径区分(㎜)	VP 150㎜		時間的制約:なし 夜間制約作業時間:0.0	制約作業時間:0.0	
	3)形状区分 4)管長区分	直管(両差し口) 4.0m管				
	5)接合箇所	0箇所				
	硬質ポリ塩化ビニル管 一般管VP　径150　長4.0m	2.440	本			
	雑材料費	0.020				
	土木一般世話役	0.090	人			
	特殊作業員	0.130	人			
	普通作業員	0.190	人			
	合　　計					算出数量 10.000 m
	単　　価		m			

事業名	中山間地域農村活性化総合整備事業　那賀川西部地区
工事名	Ｒ７阿耕　中山間　那賀川西部　上大野１農道３工事

コード	名　称	数　量	単位	単　価	金　額	備　考
	＊＊＊　Ｓ単－ 35号　＊＊＊					
	硬質ﾎﾟﾘ塩化ﾋﾞﾆﾙ管機械布設		m		10.000 m	当たり算出
	硬質ﾎﾟﾘ塩化ﾋﾞﾆﾙ管機械布設 VP,300㎜,直管(両差し口),4.0m管,0箇所,なし			基本給時間:8.0 深夜時間:0.0	超勤時間:0.0 週休:4週8休以上	
	1)管種区分 2)管径区分(㎜)	VP 300㎜		時間的制約:なし 夜間制約作業時間:0.0	制約作業時間:0.0	
	3)形状区分 4)管長区分	直管(両差し口) 4.0m管				
	5)接合箇所 6)長期割引単価区分（賃料機械）	0箇所 なし				
	硬質ポリ塩化ビニル管 一般管VP　径300　長4.0m	2.440	本			
	諸雑費	0.020				
	土木一般世話役	0.080	人			
	特殊作業員	0.160	人			
	普通作業員	0.230	人			
	ﾊﾞｯｸﾎｳ[ｸﾛｰﾗ型･ｸﾚｰﾝ･～超低･排対型(～2011)]	0.120	日			<賃料>
	軽油 ﾊﾟﾄﾛｰﾙ給油	3.500	L			
	運転手（特殊）	0.080	人			
	合　　計					算出数量 10.000 m
	単　　価		m			
	＊＊＊　Ｓ単－ 36号　＊＊＊					

事業名	中山間地域農村活性化総合整備事業　那賀川西部地区
工事名	Ｒ７阿耕　中山間　那賀川西部　上大野１農道３工事

コード	名　称	数　量	単位	単　価	金　額	備　考
	暗渠排水工(バックホウ掘削)		m		1.000 日	当たり算出
	暗渠排水工(バックホウ掘削) 0.5≦h≦0.7m,土管・陶管,φ60㎜			基本給時間:8.0 深夜時間:0.0	超勤時間:0.0 週休:4週8休以上	
	1)掘削深（m） 2)排水管の種類	0.5≦h≦0.7m 土管・陶管		時間的制約:なし 夜間制約作業時間:0.0	制約作業時間:0.0	
	3)口径区分（㎜）	φ60㎜				
	ﾊﾞｯｸﾎｳ[ｸﾛｰﾗ型･排対型(2次)]	1.660	供用日			<損料>
	軽油 ﾊﾟﾄﾛｰﾙ給油	34.000	L			
	運転手（特殊）	1.000	人			
	土木一般世話役	0.400	人			
	特殊作業員	0.400	人			
	普通作業員	1.000	人			
	普通作業員	2.000	人			
	合　　計					算出数量 149.000 m
	単　　価		m			
	＊＊＊　Ｓ単－ 37号　＊＊＊					
	暗渠排水工(バックホウ掘削)		m		1.000 日	当たり算出
	暗渠排水工(バックホウ掘削) 0.5≦h≦0.7m,暗渠排水管（定尺管）,φ50～75㎜			基本給時間:8.0 深夜時間:0.0	超勤時間:0.0 週休:4週8休以上	
	1)掘削深（m） 2)排水管の種類	0.5≦h≦0.7m 暗渠排水管（定尺管）		時間的制約:なし 夜間制約作業時間:0.0	制約作業時間:0.0	

事業名	中山間地域農村活性化総合整備事業　那賀川西部地区
工事名	Ｒ７阿耕　中山間　那賀川西部　上大野１農道３工事

コード	名　称	数　量	単位	単　価	金　額	備　考
	3)口径区分（mm）	φ50～75mm				
	ﾊﾞｯｸﾎｳ[ｸﾛｰﾗ型・排対型(2次)]	1.660	供用日			<損料>
	軽油 ﾊﾟﾄﾛｰﾙ給油	34.000	L			
	運転手（特殊）	1.000	人			
	土木一般世話役	0.300	人			
	特殊作業員	0.500	人			
	普通作業員	1.000	人			
	普通作業員	2.000	人			
	合　　計					算出数量 159.000 m
	単　　価		m			
	＊＊＊　Ｓ単－ 38号　＊＊＊					
	人力石礫除去工		ha		10.000 a	当たり算出
	人力石礫除去工 0～4m3/10a,なし			基本給時間:8.0 深夜時間:0.0	超勤時間:0.0 週休:4週8休以上	
	1)10a当たり除去量(m3/10a未満) 2)長期割引単価区分（賃料機械）	0～4m3/10a なし		時間的制約:なし 夜間制約作業時間:0.0	制約作業時間:0.0	
	不整地運搬車[ｸﾛｰﾗ型・油圧ﾀﾞﾝﾌﾟ式・排対型(～2次)]	0.350	日			<賃料>
	軽油 ﾊﾟﾄﾛｰﾙ給油	3.600	L			
	運転手（特殊） 不整地運搬車運転	0.200	人			

事業名	中山間地域農村活性化総合整備事業　那賀川西部地区
工事名	Ｒ７阿耕　中山間　那賀川西部　上大野１農道３工事

コード	名　称	数　量	単位	単　価	金　額	備　考
	普通作業員	2.080	人			
	合　　計					算出数量 10.000 a
	単　　価		ha			
	＊＊＊　Ｓ単－ 39号　＊＊＊					
	耕地復旧(畦畔)		m		10.000 m	当たり算出
	耕地復旧(畦畔) ,なし			基本給時間:8.0 深夜時間:0.0	超勤時間:0.0 週休:4週8休以上	
	1)補助労務の作業内容 2)長期割引単価区分（賃料機械）	なし		時間的制約:なし 夜間制約作業時間:0.0	制約作業時間:0.0	
	ﾊﾞｯｸﾎｳ[ｸﾛｰﾗ型・～超低・排対型(～3次)]	0.190	日			<賃料>
	軽油 ﾊﾟﾄﾛｰﾙ給油	6.100	L			
	運転手（特殊）	0.130	人			
	普通作業員 (補助労務)	0.200	人			
	合　　計					算出数量 10.000 m
	単　　価		m			
	＊＊＊　Ｓ単－ 40号　＊＊＊					
	耕地復旧(表土掘削・埋戻)		㎡		1.000 日	当たり算出
	耕地復旧(表土掘削・埋戻) 表土堀削,なし			基本給時間:8.0 深夜時間:0.0	超勤時間:0.0 週休:4週8休以上	

事業名	中山間地域農村活性化総合整備事業　那賀川西部地区
工事名	Ｒ７阿耕　中山間　那賀川西部　上大野１農道３工事

コード	名　称	数　量	単位	単　価	金　額	備　考
	1)施工区分 2)長期割引単価区分（賃料機械）	表土堀削 なし		時間的制約:なし 夜間制約作業時間:0.0	制約作業時間:0.0	
	ﾊﾞｯｸﾎｳ[ｸﾛｰﾗ型・～超低・排対型(～2014)]	1.390	日			<賃料>
	軽油 ﾊﾟﾄﾛｰﾙ給油	88.000	L			
	運転手（特殊）	1.000	人			
	合　　計					算出数量 887.000 ㎡
	単　　価		㎡			
	＊＊＊　Ｓ単－ 41号　＊＊＊					
	耕地復旧(表土掘削・埋戻)		㎡		1.000 日	当たり算出
	耕地復旧(表土掘削・埋戻) 表土埋戻,なし			基本給時間:8.0 深夜時間:0.0	超勤時間:0.0 週休:4週8休以上	
	1)施工区分 2)長期割引単価区分（賃料機械）	表土埋戻 なし		時間的制約:なし 夜間制約作業時間:0.0	制約作業時間:0.0	
	ﾊﾞｯｸﾎｳ[ｸﾛｰﾗ型・～超低・排対型(～2014)]	1.370	日			<賃料>
	軽油 ﾊﾟﾄﾛｰﾙ給油	78.000	L			
	運転手（特殊）	1.000	人			
	合　　計					算出数量 842.000 ㎡
	単　　価		㎡			
	＊＊＊　Ｓ単－ 42号　＊＊＊					

事業名	中山間地域農村活性化総合整備事業　那賀川西部地区
工事名	Ｒ７阿耕　中山間　那賀川西部　上大野１農道３工事

コード	名　称	数　量	単位	単　価	金　額	備　考
	耕地復旧(耕起)		㎡		100.000 ㎡	当たり算出
	耕地復旧(耕起) 有			基本給時間:8.0 深夜時間:0.0	超勤時間:0.0 週休:4週8休以上	
	1)石礫、雑物除去	有		時間的制約:なし 夜間制約作業時間:0.0	制約作業時間:0.0	
	普通作業員	0.070	人			
	農用ﾄﾗｸﾀ[乗用･ﾎｲｰﾙ型]	0.290	時間			<損料>
	軽油 ﾊﾟﾄﾛｰﾙ給油	0.800	L			
	運転手（一般）	0.060	人			
	諸雑費 14%	0.140				
	合　　計					算出数量 100.000 ㎡
	単　　価		㎡			
	＊＊＊　Ｓ単－ 43号　＊＊＊					
	敷鉄板設置・撤去工		㎡		1,000.000 ㎡	当たり算出
	敷鉄板設置・撤去工 設置～賃料～撤去,180,1,なし			基本給時間:8.0 深夜時間:0.0	超勤時間:0.0 週休:4週8休以上	
	1)施工区分 2)供用日数	設置～賃料～撤去 180		時間的制約:なし 夜間制約作業時間:0.0	制約作業時間:0.0	
	3)使用回数 4)長期割引単価区分(賃料機械)	1 なし				
	敷鉄板 22*1524*6096　［賃料］	1,000.000	㎡供用日			
	敷鉄板 22*1524*6096　［整備費］	1,000.000	㎡			

事業名	中山間地域農村活性化総合整備事業　那賀川西部地区
工事名	Ｒ７阿耕　中山間　那賀川西部　上大野１農道３工事

コード	名　称	数　量	単位	単　価	金　額	備　考
	特殊作業員	2.900	人			
	普通作業員	2.900	人			
	ﾊﾞｯｸﾎｳ[ｸﾛｰﾗ型・ｸﾚｰﾝ・～超低・排対型(～2014)]	3.310	日			<賃料>
	軽油 ﾊﾟﾄﾛｰﾙ給油	345.000	L			
	運転手（特殊）	2.900	人			
	合　　計					算出数量 1,000.000 ㎡
	単　　価		㎡			
	＊＊＊　Ｓ単－ 44号　＊＊＊					
	敷鉄板設置・撤去工		㎡		1,000.000 ㎡	当たり算出
	敷鉄板設置・撤去工 設置～賃料～撤去,90,1,なし			基本給時間:8.0 深夜時間:0.0	超勤時間:0.0 週休:4週8休以上	
	1)施工区分 2)供用日数	設置～賃料～撤去 90		時間的制約:なし 夜間制約作業時間:0.0	制約作業時間:0.0	
	3)使用回数 4)長期割引単価区分(賃料機械)	1 なし				
	敷鉄板 22*1524*6096　［賃料］	1,000.000	㎡供用日			
	敷鉄板 22*1524*6096　［整備費］	1,000.000	㎡			
	特殊作業員	2.900	人			
	普通作業員	2.900	人			
	ﾊﾞｯｸﾎｳ[ｸﾛｰﾗ型・ｸﾚｰﾝ・～超低・排対型(～2014)]	3.310	日			<賃料>

事業名	中山間地域農村活性化総合整備事業　那賀川西部地区
工事名	Ｒ７阿耕　中山間　那賀川西部　上大野１農道３工事

コード	名　称	数　量	単位	単　価	金　額	備　考
	軽油 ﾊﾟﾄﾛｰﾙ給油	345.000	L			
	運転手（特殊）	2.900	人			
	合　　計					算出数量 1,000.000 ㎡
	単　　価		㎡			
	＊＊＊　Ｓ単－ 45号　＊＊＊					
	土工用ﾏｯﾄ(ｼｰﾄ類)敷設･撤去		㎡		100.000 ㎡	当たり算出
	土工用ﾏｯﾄ(ｼｰﾄ類)敷設･撤去 敷設～撤去			基本給時間:8.0 深夜時間:0.0	超勤時間:0.0 週休:4週8休以上	
	1)施工区分 2)土木安定用材の1㎡当たり単価	敷設～撤去		時間的制約:なし 夜間制約作業時間:0.0	制約作業時間:0.0	
	土木安定用材（マット・シート類）	104.000	㎡			
	普通作業員	0.480	人			
	合　　計					算出数量 100.000 ㎡
	単　　価		㎡			
	＊＊＊　Ｓ単－ 46号　＊＊＊					
	輸送費(仮設材)		ton		1.000 ton	当たり算出
	輸送費(仮設材) ,12m以内,10kmまで,往復計上,計上する(敷鉄板),基地(積込･取卸)			基本給時間:8.0 深夜時間:0.0	超勤時間:0.0 週休:4週8休以上	
	＋現場(積込･取卸),,			時間的制約:なし 夜間制約作業時間:0.0	制約作業時間:0.0	

事業名	中山間地域農村活性化総合整備事業　那賀川西部地区
工事名	Ｒ７阿耕　中山間　那賀川西部　上大野１農道３工事

コード	名　称	数　量	単位	単　価	金　額	備　考
	1)使用単価区分 2)運賃料金(円/ton)					
	3)製品長 4)運搬距離(片道)	12m以内 10kmまで				
	5)計上方法 6)積卸し計上区分	往復計上 計上する(敷鉄板)				
	7)積卸し区分(敷鉄板) 9)冬期割増率（実数）	基地(積込･取卸)＋現場(積込･取卸)				
	10)深夜早朝割増率（実数）					
	仮設材輸送運賃料金 10km以下　製品長12m以内	1.000	ton			
	積卸し費 基地積込み･取卸し＋現場積込み･取卸し	1.000	ton			
	合　　計					算出数量 1.000 ton
	単　　価		ton			
	＊＊＊　Ｓ単－ 47号　＊＊＊					
	SP 積込(ルーズ)		m3		1.000 m3	当たり算出
	SP 積込(ルーズ) 土砂,土量50,000m3未満			基本給時間:8.0 深夜時間:0.0	超勤時間:0.0 週休:4週8休以上	
				時間的制約:なし 夜間制約作業時間:0.0	制約作業時間:0.0	
	1)土質 2)作業内容	土砂 土量50,000m3未満				
	単　　価		m3			
	＊＊＊　Ｓ単－ 48号　＊＊＊					

事業名	中山間地域農村活性化総合整備事業　那賀川西部地区
工事名	Ｒ７阿耕　中山間　那賀川西部　上大野１農道３工事

コード	名　称	数　量	単位	単　価	金　額	備　考
	SP 積込(ルーズ)		m3		1.000 m3	当たり算出
	SP 積込(ルーズ) 土砂,小規模(標準以外)			基本給時間:8.0 深夜時間:0.0	超勤時間:0.0 週休:4週8休以上	
				時間的制約:なし 夜間制約作業時間:0.0	制約作業時間:0.0	
	1)土質 2)作業内容	土砂 小規模(標準以外)				
	単　　価		m3			
	＊＊＊　Ｓ単－ 49号　＊＊＊					
	SP 積込(ルーズ)		m3		1.000 m3	当たり算出
	SP 積込(ルーズ) 土砂,小規模(標準)			基本給時間:8.0 深夜時間:0.0	超勤時間:0.0 週休:4週8休以上	
				時間的制約:なし 夜間制約作業時間:0.0	制約作業時間:0.0	
	1)土質 2)作業内容	土砂 小規模(標準)				
	単　　価		m3			
	＊＊＊　Ｓ単－ 50号　＊＊＊					
	SP 床掘り		m3		1.000 m3	当たり算出
	SP 床掘り 土砂,標準,無し,無し,なし			基本給時間:8.0 深夜時間:0.0	超勤時間:0.0 週休:4週8休以上	
				時間的制約:なし 夜間制約作業時間:0.0	制約作業時間:0.0	
	1)土質 2)施工方法	土砂 標準				

事業名	中山間地域農村活性化総合整備事業　那賀川西部地区
工事名	Ｒ７阿耕　中山間　那賀川西部　上大野１農道３工事

コード	名　称	数　量	単位	単　価	金　額	備　考
	3)土留方式の種類 4)障害の有無	無し 無し				
	5)長期割引単価区分	なし				
	単　　価		m3			
	＊＊＊　Ｓ単－ 51号　＊＊＊					
	SP 土砂等運搬		m3		1.000 m3	当たり算出
	SP 土砂等運搬 小規模,ﾊﾞｯｸﾎｳ山積0.28m3(平積0.2m3),土砂(岩塊･玉石混り土含む)			基本給時間:8.0 深夜時間:0.0	超勤時間:0.0 週休:4週8休以上	
	,無し,6.0km以下			時間的制約:なし 夜間制約作業時間:0.0	制約作業時間:0.0	
	1)土砂等発生現場 2)積込機種･規格	小規模 ﾊﾞｯｸﾎｳ山積0.28m3(平積0.2m3)				
	3)土質 4)DID区間の有無	土砂(岩塊･玉石混り土含む) 無し				
	5)運搬距離	6.0km以下				
	単　　価		m3			
	＊＊＊　Ｓ単－ 52号　＊＊＊					
	SP 土砂等運搬		m3		1.000 m3	当たり算出
	SP 土砂等運搬 小規模,ﾊﾞｯｸﾎｳ山積0.28m3(平積0.2m3),土砂(岩塊･玉石混り土含む)			基本給時間:8.0 深夜時間:0.0	超勤時間:0.0 週休:4週8休以上	
	,無し,13.0km以下			時間的制約:なし 夜間制約作業時間:0.0	制約作業時間:0.0	
	1)土砂等発生現場 2)積込機種･規格	小規模 ﾊﾞｯｸﾎｳ山積0.28m3(平積0.2m3)				

事業名	中山間地域農村活性化総合整備事業　那賀川西部地区
工事名	Ｒ７阿耕　中山間　那賀川西部　上大野１農道３工事

コード	名　称	数　量	単位	単　価	金　額	備　考
	3)土質 4)DID区間の有無	土砂(岩塊･玉石混り土含む) 無し				
	5)運搬距離	13.0km以下				
	単　　価		m3			
	＊＊＊　Ｓ単－ 53号　＊＊＊					
	SP 土砂等運搬		m3		1.000 m3	当たり算出
	SP 土砂等運搬 小規模,ﾊﾞｯｸﾎｳ山積0.28m3(平積0.2m3),土砂(岩塊･玉石混り土含む)			基本給時間:8.0 深夜時間:0.0	超勤時間:0.0 週休:4週8休以上	
	,無し,10.0km以下			時間的制約:なし 夜間制約作業時間:0.0	制約作業時間:0.0	
	1)土砂等発生現場 2)積込機種･規格	小規模 ﾊﾞｯｸﾎｳ山積0.28m3(平積0.2m3)				
	3)土質 4)DID区間の有無	土砂(岩塊･玉石混り土含む) 無し				
	5)運搬距離	10.0km以下				
	単　　価		m3			
	＊＊＊　Ｓ単－ 54号　＊＊＊					
	SP 路体（築堤）盛土・埋戻		m3		1.000 m3	当たり算出
	SP 路体（築堤）盛土・埋戻 2.5m以上4.0m未満,-,-,なし			基本給時間:8.0 深夜時間:0.0	超勤時間:0.0 週休:4週8休以上	
				時間的制約:なし 夜間制約作業時間:0.0	制約作業時間:0.0	
	1)施工幅員 2)施工数量	2.5m以上4.0m未満 -				

事業名	中山間地域農村活性化総合整備事業　那賀川西部地区
工事名	Ｒ７阿耕　中山間　那賀川西部　上大野１農道３工事

コード	名　称	数　量	単位	単　価	金　額	備　考
	3)障害の有無 4)長期割引単価区分	- なし				
	単　　価		m3			
	＊＊＊　Ｓ単－ 55号　＊＊＊					
	SP 基面整正		㎡		1.000 ㎡	当たり算出
	SP 基面整正 基面整正			基本給時間:8.0 深夜時間:0.0	超勤時間:0.0 週休:4週8休以上	
				時間的制約:なし 夜間制約作業時間:0.0	制約作業時間:0.0	
	1)整形区分	基面整正				
	単　　価		㎡			
	＊＊＊　Ｓ単－ 56号　＊＊＊					
	SP 法面整形		㎡		1.000 ㎡	当たり算出
	SP 法面整形 盛土部,有り,無し,ﾚｷ質土､砂及び砂質土､粘性土,なし			基本給時間:8.0 深夜時間:0.0	超勤時間:0.0 週休:4週8休以上	
				時間的制約:なし 夜間制約作業時間:0.0	制約作業時間:0.0	
	1)整形箇所 2)法面締固めの有無	盛土部 有り				
	3)現場制約の有無 4)土質	無し ﾚｷ質土､砂及び砂質土､粘性土				
	5)長期割引単価区分	なし				
	単　　価		㎡			

事業名	中山間地域農村活性化総合整備事業　那賀川西部地区
工事名	Ｒ７阿耕　中山間　那賀川西部　上大野１農道３工事

コード	名　称	数　量	単位	単　価	金　額	備　考
	＊＊＊　Ｓ単－ 57号　＊＊＊					
	SP 殻運搬		m3		1.000 m3	当たり算出
	SP 殻運搬 ｺﾝｸﾘｰﾄ(無筋)構造物とりこわし,機械積込,無し,10.9km以下			基本給時間:8.0 深夜時間:0.0	超勤時間:0.0 週休:4週8休以上	
				時間的制約:なし 夜間制約作業時間:0.0	制約作業時間:0.0	
	1)殻発生作業 2)積込工法区分	ｺﾝｸﾘｰﾄ(無筋)構造物とりこわし 機械積込				
	3)DID区間の有無 4)運搬距離	無し 10.9km以下				
	単　　価		m3			
	＊＊＊　Ｓ単－ 58号　＊＊＊					
	SP 基礎砕石		m²		1.000 m²	当たり算出
	SP 基礎砕石 17.5cmを超え20.0cm以下,計上する,なし,再生クラッシャラン RC-4			基本給時間:8.0 深夜時間:0.0	超勤時間:0.0 週休:4週8休以上	
	0 40～0mm			時間的制約:なし 夜間制約作業時間:0.0	制約作業時間:0.0	
	1)砕石の厚さ 2)砕石の計上	17.5cmを超え20.0cm以下 計上する				
	3)長期割引単価区分 4)規格区分	なし 再生クラッシャラン RC-40 40～0mm				
	単　　価		m²			
	＊＊＊　Ｓ単－ 59号　＊＊＊					

事業名	中山間地域農村活性化総合整備事業　那賀川西部地区
工事名	Ｒ７阿耕　中山間　那賀川西部　上大野１農道３工事

コード	名　称	数　量	単位	単　価	金　額	備　考
	SP 基礎砕石		㎡		1.000 ㎡	当たり算出
	SP 基礎砕石 12.5cmを超え17.5cm以下,計上する,なし,再生クラッシャラン RC-4			基本給時間:8.0 深夜時間:0.0	超勤時間:0.0 週休:4週8休以上	
	0 40～0mm			時間的制約:なし 夜間制約作業時間:0.0	制約作業時間:0.0	
	1)砕石の厚さ 2)砕石の計上	12.5cmを超え17.5cm以下 計上する				
	3)長期割引単価区分 4)規格区分	なし 再生クラッシャラン RC-40 40～0mm				
	単　　価		㎡			
	＊＊＊　Ｓ単－ 60号　＊＊＊					
	SP 基礎砕石		㎡		1.000 ㎡	当たり算出
	SP 基礎砕石 7.5cmを超え12.5cm以下,計上する,なし,再生クラッシャラン RC-40			基本給時間:8.0 深夜時間:0.0	超勤時間:0.0 週休:4週8休以上	
	40～0mm			時間的制約:なし 夜間制約作業時間:0.0	制約作業時間:0.0	
	1)砕石の厚さ 2)砕石の計上	7.5cmを超え12.5cm以下 計上する				
	3)長期割引単価区分 4)規格区分	なし 再生クラッシャラン RC-40 40～0mm				
	単　　価		㎡			
	＊＊＊　Ｓ単－ 61号　＊＊＊					
	SP 型枠		㎡		1.000 ㎡	当たり算出
	SP 型枠 一般型枠,鉄筋・無筋構造物			基本給時間:8.0 深夜時間:0.0	超勤時間:0.0 週休:4週8休以上	

事業名	中山間地域農村活性化総合整備事業　那賀川西部地区
工事名	Ｒ７阿耕　中山間　那賀川西部　上大野１農道３工事

コード	名　称	数　量	単位	単　価	金　額	備　考
				時間的制約:なし 夜間制約作業時間:0.0	制約作業時間:0.0	
	1)型枠の種類 2)構造物の種類	一般型枠 鉄筋･無筋構造物				
	単　　価		㎡			
	＊＊＊　Ｓ単－ 62号　＊＊＊					
	SP 型枠		㎡		1.000 ㎡	当たり算出
	SP 型枠 一般型枠,小型構造物			基本給時間:8.0 深夜時間:0.0	超勤時間:0.0 週休:4週8休以上	
				時間的制約:なし 夜間制約作業時間:0.0	制約作業時間:0.0	
	1)型枠の種類 2)構造物の種類	一般型枠 小型構造物				
	単　　価		㎡			
	＊＊＊　Ｓ単－ 63号　＊＊＊					
	SP 型枠		㎡		1.000 ㎡	当たり算出
	SP 型枠 一般型枠,均しｺﾝｸﾘｰﾄ			基本給時間:8.0 深夜時間:0.0	超勤時間:0.0 週休:4週8休以上	
				時間的制約:なし 夜間制約作業時間:0.0	制約作業時間:0.0	
	1)型枠の種類 2)構造物の種類	一般型枠 均しｺﾝｸﾘｰﾄ				
	単　　価		㎡			

事業名	中山間地域農村活性化総合整備事業　那賀川西部地区
工事名	Ｒ７阿耕　中山間　那賀川西部　上大野１農道３工事

コード	名　称	数　量	単位	単　価	金　額	備　考
	＊＊＊　Ｓ単－ 64号　＊＊＊					
	SP 目地板		㎡		1.000 ㎡	当たり算出
	SP 目地板 30m2未満,計上する,目地板(瀝青質板) t=10㎜			基本給時間:8.0 深夜時間:0.0	超勤時間:0.0 週休:4週8休以上	
				時間的制約:なし 夜間制約作業時間:0.0	制約作業時間:0.0	
	1)1工事当り使用量 2)目地板の計上	30m2未満 計上する				
	3)規格区分	目地板(瀝青質板) t=10㎜				
	単　　価		㎡			
	＊＊＊　Ｓ単－ 65号　＊＊＊					
	SP 目地板		㎡		1.000 ㎡	当たり算出
	SP 目地板 30m2未満,計上する,目地板(瀝青繊維質板) t=10㎜			基本給時間:8.0 深夜時間:0.0	超勤時間:0.0 週休:4週8休以上	
				時間的制約:なし 夜間制約作業時間:0.0	制約作業時間:0.0	
	1)1工事当り使用量 2)目地板の計上	30m2未満 計上する				
	3)規格区分	目地板(瀝青繊維質板) t=10㎜				
	単　　価		㎡			
	＊＊＊　Ｓ単－ 66号　＊＊＊					
	SP 止水板		m		1.000 m	当たり算出

事業名	中山間地域農村活性化総合整備事業　那賀川西部地区
工事名	Ｒ７阿耕　中山間　那賀川西部　上大野１農道３工事

コード	名　称	数　量	単位	単　価	金　額	備　考
	SP 止水板 計上する（塩ビ製）,CF 150㎜×5㎜			基本給時間:8.0 深夜時間:0.0	超勤時間:0.0 週休:4週8休以上	
				時間的制約:なし 夜間制約作業時間:0.0	制約作業時間:0.0	
	1)止水板の計上 2)規格区分	計上する（塩ビ製） CF 150㎜×5㎜				
	単　　価		m			
	＊＊＊　Ｓ単－ 67号　＊＊＊					
	SP 上層路盤（車道・路肩部）		㎡		1.000 ㎡	当たり算出
	SP 上層路盤（車道・路肩部） 路盤材,再生粒度調整砕石 RM-30,-,-,1層施工,なし,0㎜,120㎜			基本給時間:8.0 深夜時間:0.0	超勤時間:0.0 週休:4週8休以上	
				時間的制約:なし 夜間制約作業時間:0.0	制約作業時間:0.0	
	1)材料区分Ⅰ 2)平均幅員	路盤材 -				
	3)瀝青材の有無 4)路盤材の有無	なし あり				
	5)施工区分 6)瀝青材区分Ⅰ	1層施工 -				
	7)長期割引単価区分 8)瀝青材1層当り平均仕上り厚	なし 0㎜				
	9)路盤材全仕上り厚 11)材料区分Ⅱ	120㎜ 再生粒度調整砕石 RM-30				
	単　　価		㎡			
	＊＊＊　Ｓ単－ 68号　＊＊＊					
	SP コンクリート		m3		1.000 m3	当たり算出

事業名	中山間地域農村活性化総合整備事業　那賀川西部地区
工事名	Ｒ７阿耕　中山間　那賀川西部　上大野１農道３工事

コード	名　称	数　量	単位	単　価	金　額	備　考
	SP コンクリート 無筋・鉄筋構造物,ﾊﾞｯｸﾎｳ(ｸﾚｰﾝ機能付)打設,計上する,-,一般養生,-			基本給時間:8.0 深夜時間:0.0	超勤時間:0.0 週休:4週8休以上	
	,-,-,なし,18-8-40(高炉B) W/C60%			時間的制約:なし 夜間制約作業時間:0.0	制約作業時間:0.0	
	1)構造物種別 2)打設工法	無筋・鉄筋構造物 ﾊﾞｯｸﾎｳ(ｸﾚｰﾝ機能付)打設				
	3)ｺﾝｸﾘｰﾄの計上 4)設計日打設量	計上する -				
	5)養生工の種類 6)圧送管延長距離区分	一般養生 -				
	7)現場内小運搬の有無 8)打設高さ、水平打設距離	- -				
	9)長期割引単価区分 10)規格区分	なし 18-8-40(高炉B) W/C60%				
	単　　価		m3			
	＊＊＊　Ｓ単－ 69号　＊＊＊					
	SP コンクリート		m3		1.000 m3 当たり算出	
	SP コンクリート 小型構造物,ﾊﾞｯｸﾎｳ(ｸﾚｰﾝ機能付)打設,計上する,-,一般養生,-,-,-			基本給時間:8.0 深夜時間:0.0	超勤時間:0.0 週休:4週8休以上	
	なし,18-8-25(20)(高炉B) W/C60%			時間的制約:なし 夜間制約作業時間:0.0	制約作業時間:0.0	
	1)構造物種別 2)打設工法	小型構造物 ﾊﾞｯｸﾎｳ(ｸﾚｰﾝ機能付)打設				
	3)ｺﾝｸﾘｰﾄの計上 4)設計日打設量	計上する -				
	5)養生工の種類 6)圧送管延長距離区分	一般養生 -				
	7)現場内小運搬の有無 8)打設高さ、水平打設距離	- -				
	9)長期割引単価区分 10)規格区分	なし 18-8-25(20)(高炉B) W/C60%				

事業名	中山間地域農村活性化総合整備事業　那賀川西部地区
工事名	Ｒ７阿耕　中山間　那賀川西部　上大野１農道３工事

コード	名　称	数　量	単位	単　価	金　額	備　考
	単　　価		m3			
	＊＊＊　Ｓ単－ 70号　＊＊＊					
	SP コンクリート		m3		1.000 m3	当たり算出
	SP コンクリート 無筋･鉄筋構造物,ﾊﾞｯｸﾎｳ(ｸﾚｰﾝ機能付)打設,計上する,-,養生無し,-			基本給時間:8.0 深夜時間:0.0	超勤時間:0.0 週休:4週8休以上	
	,-,-,なし,18-8-25(20)(高炉B) W/C60%			時間的制約:なし 夜間制約作業時間:0.0	制約作業時間:0.0	
	1)構造物種別 2)打設工法	無筋･鉄筋構造物 ﾊﾞｯｸﾎｳ(ｸﾚｰﾝ機能付)打設				
	3)ｺﾝｸﾘｰﾄの計上 4)設計日打設量	計上する -				
	5)養生工の種類 6)圧送管延長距離区分	養生無し -				
	7)現場内小運搬の有無 8)打設高さ､水平打設距離	- -				
	9)長期割引単価区分 10)規格区分	なし 18-8-25(20)(高炉B) W/C60%				
	単　　価		m3			
	＊＊＊　Ｓ単－ 71号　＊＊＊					
	SP コンクリート		m3		1.000 m3	当たり算出
	SP コンクリート 無筋･鉄筋構造物,ﾊﾞｯｸﾎｳ(ｸﾚｰﾝ機能付)打設,計上する,-,一般養生,-			基本給時間:8.0 深夜時間:0.0	超勤時間:0.0 週休:4週8休以上	
	,-,-,なし,18-8-25(20)(高炉B) W/C60%			時間的制約:なし 夜間制約作業時間:0.0	制約作業時間:0.0	
	1)構造物種別 2)打設工法	無筋･鉄筋構造物 ﾊﾞｯｸﾎｳ(ｸﾚｰﾝ機能付)打設				

事業名	中山間地域農村活性化総合整備事業　那賀川西部地区
工事名	Ｒ７阿耕　中山間　那賀川西部　上大野１農道３工事

コード	名　称	数　量	単位	単　価	金　額	備　考
	3)ｺﾝｸﾘｰﾄの計上 4)設計日打設量	計上する -				
	5)養生工の種類 6)圧送管延長距離区分	一般養生 -				
	7)現場内小運搬の有無 8)打設高さ、水平打設距離	- -				
	9)長期割引単価区分 10)規格区分	なし 18-8-25(20)(高炉B) W/C60%				
	単　　価		m3			

数　量　総　括　表（1）

工　種	種　別	細　別	規　格	単位	数 量	備　考
土　工						
	掘削工	表土撤去	土砂	m3	160.7	撤去厚H=0.2m
		床掘掘削	〃	m3	335.7	
	埋戻工	埋戻し	構造物周辺	m3	210.9	
		坂路盛土	B3.0～5.0m	m3	6.5	土羽坂路 6箇所
		表土復旧	土砂	m3	38.5	撤去厚H=0.2m
	盛土・埋戻工	埋戻・盛土	B＜1.0m	m3	30.4	
		埋戻・盛土	1.0≦B＜2.5m	m3	99.0	
		埋戻・盛土	2.5≦B＜4.0m	m3	32.6	
	整形工	基面整正	土砂面	m2	289.1	
		法面整形(盛土)	盛土面	m2	5.0	坂路法面
		耕起	表土面	m2	191.1	
		石礫除去	〃	ha	0.019	
	運搬処理工	購入土	良質土	m3	162.0	路床材
		残土処分	土砂	m3	94.1	
構造物撤去工						
	構造物取壊し工	コンクリート	無筋	m3	48.9	殻運搬・産廃処理
		石　積		m3	6.0	〃
擁壁工						
	1号擁壁	コンクリート	σck=18/mm2	m3	97.4	
	L=77.65m	型枠	無筋構造物	m2	459.5	
		基礎材	RC-40　t=20cm	m2	197.7	
		目地材	瀝青質目地t=10mm	m2	10.0	
	2号擁壁	コンクリート	σck=18/mm2	m3	8.8	
	L=11.58m	型枠	無筋構造物	m2	31.8	
		基礎材	RC-40　t=20cm	m2	12.0	
		目地材	瀝青質目地t=10mm	m2	1.5	
	4号擁壁	コンクリート	σck=18/mm2	m3	1.72	
	L=2.46m	型枠	無筋構造物	m2	6.7	
		基礎材	RC-40　t=20cm	m2	2.4	
		目地材	瀝青質目地t=10mm	m2	0.7	
	5号擁壁	コンクリート	σck=18/mm2	m3	18.1	
	L=70.39m	型枠	無筋構造物	m2	115.29	
		基礎材	RC-40　t=20cm	m2	45.1	
		目地材	瀝青質目地t=10mm	m2	2.1	
		止水板	CF-150	m	6.4	

数　量　総　括　表 (2)

工　種	種　別	細　別	規　格	単位	数 量	備　考
用排水路工						
	8～15号水路工	コンクリート	σck=18/mm2	m3	30.9	
	(U型・L型あり)	型枠	無筋構造物	m2	229.2	
	全体 L=169.31m	鉄筋D13	SD345	kg	397.6	
		基礎材	RC-40　t=20cm	m2	15.8	
		基礎材	RC-40　t=15cm	m2	20.2	
		基礎材	RC-40　t=10cm	m2	40.7	
		目地材	ゴム質発泡体t=10mm	m2	2.7	
		止水板	CF-150	m	14.2	
		グレーチング蓋	みぞ幅300　T-14	組	1.0	
		コンクリート蓋	C2-B300	枚	25.0	
集水桝工						
	9～11号集水桝	コンクリート	σck=18/mm2	m3	2.0	
	3箇所	型枠	小型構造物	m2	17.9	
		基礎材	RC-40　t=15cm	m2	3.2	
		グレーチング蓋	固定 みぞ幅600　T-14	組	1.0	側溝蓋用 L=1.0m物
管渠工						
	7～10号管渠工	重圧管布設	φ250	m	13.8	
	接続管渠工	塩ビ管布設	VPφ150	m	12.2	
			VPφ300	m	1.8	
		敷モルタル	1:3	m3	0.1	重圧管 + 塩ビ管
		均しコンクリート	σck=18/mm2	m3	0.6	
		型枠	均し型枠	m3	2.6	
		巻立コンクリート	σck=18/mm2	m3	2.0	
		型枠	小型構造物	m3	10.6	
		基礎材	RC-40　t=15cm	m2	13.4	
		つまみ式掃除口	φ150用	個	2.0	
		ソケット	φ150用	個	4.0	
坂路工						
	Co坂路工	コンクリート	σck≧18N/mm2	m3	0.3	
	21号坂路	同上型枠	無筋構造物	m2	3.4	
		砕石基礎	RC-40　t=20cm	m2	0.4	
		差筋D13	SD345	kg	1.8	
		路面コンクリート	σck≧18N/mm2	m3	0.4	
		路盤材	RC-40　t=10cm	m2	4.2	
		溶接金網	φ6.0×100×100	m2	4.2	
舗装工						
	路盤工	路盤材	RM-30　t=12cm	m2	789.2	
仮設工						
	敷鉄板	敷設・撤去	1524×3048×22	m2	1320.0	
				枚	284.0	
				t	197.0	
	土木シート	敷設・撤去		m2	1320.0	

数　量　総　括　表（3）

工　種	種　別	細　別	規　格	単位	数 量	備　考
付帯工						
	畦畔復旧		図面より	m	62.0	
	表土掘削		0.35*(9+12+14+16+24)	m2	26.3	
	掘削	吸水渠	9+12+14+16+24	m	75.0	
		集水渠	5	m	5.0	
	基面整正		0.35*(9+12+14+16+24+5)	m2	28.0	
	砕石投入		0.141*(9+12+14+16+24)	m3	10.6	
	表土復旧		0.35*(9+12+14+16+24)	m2	26.3	
	残土処分		0.14*(9+12+14+16+24)+0.007*5	m3	10.5	
	塩ビ管		5/4	本	1.3	
	陶管	φ60	(9+12+14+16+24)/0.6	本	125.0	
	陶管（L字管）	φ60		本	1.0	
	陶管（T字管）	φ60		本	2.0	
	陶管（T字管）	φ75		本	1.0	
	陶管（ソケット）	φ60×φ75		本	2.0	
	止め蓋	φ60		枚	4.0	
	水閘	φ75		個	1.0	
	フラップ弁	φ75		個	1.0	
	溜桝	300×300		個	1.0	

土　工　集　計　表

上大野地区

名　　称		単位	全体数量	坂路土工　(坂路工数量計算書より)	合 計 数 量
施　工　区　間	規　格		NO.13+9.66　～　EP(22+14.80)	土羽構造	
区間延長		m	185.14	6箇所分	
表土撤去　H=0.2m	床　堀	m3	160.7		160.7
掘削(土砂)	床　掘	m3	335.7		335.7
構造物取壊し	無筋構造物	m3	48.9		48.9
石積撤去		m3	6.0		6.0
埋戻し	構造物周辺	m3	210.9		210.9
表土復旧　H=0.2m		m3	38.5		38.5
坂路盛土	B=3.0～5.0m	m3		6.5	6.5
盛土法面仕上(坂路法面)	1:1.0	m2		5.0	5.0
路床盛土・埋戻し	B＜1.0m	m3	30.4		30.4
路床盛土・埋戻し	1.0≦B＜2.5m	m3	99.0		99.0
路床盛土・埋戻し	2.5≦B＜4.0m	m3	32.6		32.6
基面整正	土砂面	m2	289.1		289.1
耕起	表土面	m2	191.1		191.1
石礫除去		m2	191.1		191.1

掘削（土砂）合計	m3	335.7		
埋戻・盛土合計	m3	217.4	(埋戻し+坂路盛土)	
差引土量	m3	94.1	335.7-(217.4/0.9)	
掘削（表土）合計	m3	160.7		
埋戻・盛土合計	m3	38.5		
差引土量	m3	117.9	160.7-(38.5/0.9)	
不足土(購入土)　路床盛土材	m3	162.0		162.0
残土処分　土砂	m3	94.1		94.1

土積計算書（1）

NO.13+9.66 ～ EP（NO.22+14.80）

上大野地区		表土撤去(厚H=0.2m)			表土復旧(厚H=0.2m)			石礫除去			耕　起								
測　点	L	断面積	平均断面	立　積	断面積	平均断面	立　積	延長	平均長	面積	延長	平均長	面積						
NO.13+9.66	0.000	1.0			0.3			1.3			1.3								
NO.14	10.340	1.0	1.00	**10.3**	0.3	0.30	**3.1**	1.3	1.30	**13.4**	1.3	1.30	**13.4**						
NO.15	20.000	1.0	1.00	**20.0**	0.3	0.30	**6.0**	1.3	1.30	**26.0**	1.3	1.30	**26.0**						
NO.16	20.000	1.1	1.05	**21.0**	0.3	0.30	**6.0**	1.3	1.30	**26.0**	1.3	1.30	**26.0**						
NO.17	20.000	1.2	1.15	**23.0**	0.3	0.30	**6.0**	1.3	1.30	**26.0**	1.3	1.30	**26.0**						
NO.17+10.00	10.000	0.3	0.75	**7.5**	0.1	0.20	**2.0**	0.6	0.95	**9.5**	0.6	0.95	**9.5**						
SP.9(17+16.901)	6.901	0.5	0.40	**2.8**	0.1	0.10	**0.7**	0.5	0.55	**3.8**	0.5	0.55	**3.8**						
NO.18	3.099	1.0	0.75	**2.3**	0.2	0.15	**0.5**	1.2	0.85	**2.6**	1.2	0.85	**2.6**						
NO.19	20.000	0.9	0.95	**19.0**	0.2	0.20	**4.0**	1.3	1.25	**25.0**	1.3	1.25	**25.0**						
NO.20	20.000	0.5	0.70	**14.0**	0.1	0.15	**3.0**	0.7	1.00	**20.0**	0.7	1.00	**20.0**						
NO.21	20.000	0.7	0.60	**12.0**	0.1	0.10	**2.0**	0.5	0.60	**12.0**	0.5	0.60	**12.0**						
NO.22	20.000	1.0	0.85	**17.0**	0.2	0.15	**3.0**	1.0	0.75	**15.0**	1.0	0.75	**15.0**						
EP(22+14.800)	14.800	0.6	0.80	**11.8**	0.1	0.15	**2.2**	0.6	0.80	**11.8**	0.6	0.80	**11.8**						
合計	**185.140**			**160.7**			**38.5**			**191.1**			**191.1**						

土積計算書（2）

NO.13+9.66 ～ EP（NO.22+14.80）

上大野地区		掘削(床堀)			埋戻し（構造物周辺）			構造物取壊し(無筋)			石積撤去			基面整正					
測　点	L	断面積	平均断面	立　積	断面積	平均断面	立　積	断面積	平均断面	立　積	断面積	平均断面	立　積	延長	平均長	面積			
NO.13+9.66	0.000	1.6			1.2			0.0			0.0			1.50					
NO.14	10.340	1.6	1.60	**16.5**	1.2	1.20	**12.4**	0.0	0.00	**0.0**	0.0	0.00	**0.0**	1.50	1.50	**15.5**			
NO.15	20.000	1.6	1.60	**32.0**	1.1	1.15	**23.0**	0.0	0.00	**0.0**	0.1	0.05	**1.0**	1.50	1.50	**30.0**			
NO.16	20.000	1.5	1.55	**31.0**	1.1	1.10	**22.0**	0.0	0.00	**0.0**	0.1	0.10	**2.0**	1.50	1.50	**30.0**			
NO.17	20.000	1.6	1.55	**31.0**	1.1	1.10	**22.0**	0.0	0.00	**0.0**	0.1	0.10	**2.0**	1.50	1.50	**30.0**			
NO.17+10.00	10.000	2.4	2.00	**20.0**	1.0	1.05	**10.5**	0.4	0.20	**2.0**	0.0	0.05	**0.5**	1.50	1.50	**15.0**			
SP.9(17+16.901)	6.901	2.5	2.45	**16.9**	1.4	1.20	**8.3**	0.8	0.60	**4.1**	0.1	0.05	**0.3**	1.50	1.50	**10.4**			
NO.18	3.099	2.0	2.25	**7.0**	1.2	1.30	**4.0**	0.4	0.60	**1.9**	0.0	0.05	**0.2**	1.40	1.45	**4.5**			
NO.19	20.000	1.8	1.90	**38.0**	1.2	1.20	**24.0**	0.4	0.40	**8.0**	0.0	0.00	**0.0**	1.40	1.40	**28.0**			
NO.20	20.000	1.7	1.75	**35.0**	1.2	1.20	**24.0**	0.4	0.40	**8.0**	0.0	0.00	**0.0**	1.40	1.40	**28.0**			
NO.21	20.000	2.1	1.90	**38.0**	1.0	1.10	**22.0**	0.4	0.40	**8.0**	0.0	0.00	**0.0**	1.70	1.55	**31.0**			
NO.22	20.000	1.6	1.85	**37.0**	0.8	0.90	**18.0**	0.4	0.40	**8.0**	0.0	0.00	**0.0**	1.50	1.60	**32.0**			
EP(22+14.800)	14.800	2.9	2.25	**33.3**	2.0	1.40	**20.7**	0.8	0.60	**8.9**	0.0	0.00	**0.0**	3.20	2.35	**34.8**			
合計	**185.140**			**335.7**			**210.9**			**48.9**			**6.0**			**289.1**			

土積計算書（3）

NO.13+9.66 ～ EP（NO.22+14.80）

上大野地区		路床盛土(B＜1.0m)			路床盛土（1.0≦B＜2.5m）			路床盛土（2.5≦B＜4.0m）											
測　点	L	断面積	平均断面	立　積	断面積	平均断面	立　積	断面長	平均断面	立　積									
NO.13+9.66	0.000	0.3			0.6			0.0											
NO.14	10.340	0.3	0.30	**3.1**	0.6	0.60	**6.2**	0.0	0.00	**0.0**									
NO.15	20.000	0.2	0.25	**5.0**	0.7	0.65	**13.0**	0.0	0.00	**0.0**									
NO.16	20.000	0.1	0.15	**3.0**	0.5	0.60	**12.0**	0.0	0.00	**0.0**									
NO.17	20.000	0.1	0.10	**2.0**	0.4	0.45	**9.0**	0.0	0.00	**0.0**									
NO.17+10.00	10.000	0.1	0.10	**1.0**	0.3	0.35	**3.5**	0.2	0.10	**1.0**									
SP.9(17+16.901)	6.901	0.4	0.25	**1.7**	0.6	0.45	**3.1**	0.0	0.10	**0.7**									
NO.18	3.099	0.2	0.30	**0.9**	0.6	0.60	**1.9**	0.0	0.00	**0.0**									
NO.19	20.000	0.0	0.10	**2.0**	0.8	0.70	**14.0**	0.0	0.00	**0.0**									
NO.20	20.000	0.1	0.05	**1.0**	0.5	0.65	**13.0**	0.0	0.00	**0.0**									
NO.21	20.000	0.4	0.25	**5.0**	0.1	0.30	**6.0**	0.0	0.00	**0.0**									
NO.22	20.000	0.1	0.25	**5.0**	0.3	0.20	**4.0**	0.2	0.10	**2.0**									
EP(22+14.800)	14.800	0.0	0.05	**0.7**	1.5	0.90	**13.3**	3.7	1.95	**28.9**									
合計	**185.140**			**30.4**			**99.0**			**32.6**									

道 路 擁 壁 集 計 表

道路擁壁工	集 計 区 間 (計画区間全体)		名　　称						
擁壁名称	区間	施工延長	コンクリート	型　枠	基礎材	水抜管延長	吸出防止材	目地材	止水板
		(m)	(m3)	(m2)	(m2)	(m)	(箇所)	(m2)	(m)
1号擁壁	(1)	77.65	22.09	111.25	55.16	−	−	2.24	−
	(2)	77.68	34.94	158.47	62.13	−	−	3.60	−
	(3)	105.00	40.37	189.74	80.38	−	−	4.18	−
	小　計	**260.33**	**97.40**	**459.46**	**197.67**	**−**	**−**	**10.02**	−
2号擁壁		11.58	8.84	31.80	11.99	−	−	1.52	−
	小　計	**11.58**	**8.84**	**31.80**	**11.99**			**1.5**	
4号擁壁		2.46	1.72	6.68	2.36	−	−	0.70	−
	小　計	**2.46**	**1.72**	**6.68**	**2.36**			**0.70**	
5号擁壁	(1)	9.81	3.00	18.21	6.60	−	−	0.31	0.91
	(2)	31.03	7.98	50.82	19.88	−	−	1.04	3.20
	(3)	29.55	7.13	46.26	18.63	−	−	0.72	2.31
	小　計	**70.39**	**18.12**	**115.29**	**45.11**	−	−	**2.07**	**6.42**

1号擁壁 数量表（1）

NO.13+10.180～NO.17+8.139(右側)　　天端幅　0.30　前面勾配　1：0.3（1：1.044）　背面勾配　1：0.0（1：1.000）

測　点	L1(上長)	L2(下長)	計算長 L(平均長)	擁壁高(H)	コンクリート			型　枠			砕石基礎		
					断面積	平均断面	立　積	断面積	平均断面	面　積	断面積	平均断面	面　積
NO.13+10.180		－	0.00	0.72	0.294			1.472			0.716		
BC.8	0.55	－	0.55	0.72	0.294	0.294	0.162	1.472	1.472	0.81	0.716	0.716	0.39
SP.8	5.64	－	5.64	0.70	0.284	0.289	1.630	1.431	1.452	8.19	0.710	0.713	4.02
NO.13+16.779	0.24	－	0.24	0.70	0.284	0.284	0.068	1.431	1.431	0.34	0.710	0.710	0.17
NO.14	3.12	－	3.12	0.70	0.284	0.284	0.886	1.431	1.431	4.46	0.710	0.710	2.22
EC.8	2.27	－	2.27	0.70	0.284	0.284	0.645	1.431	1.431	3.25	0.710	0.710	1.61
NO.14+5.729	3.39	－	3.39	0.70	0.284	0.284	0.963	1.431	1.431	4.85	0.710	0.710	2.41
NO.14+17.955	12.38	－	12.38	0.70	0.284	0.284	3.516	1.431	1.431	17.72	0.710	0.710	8.79
NO.15	1.89	－	1.89	0.70	0.284	0.284	0.537	1.431	1.431	2.70	0.710	0.710	1.34
NO.15+1.502	1.50	－	1.50	0.70	0.284	0.284	0.426	1.431	1.431	2.15	0.710	0.710	1.07
NO.16	18.50	－	18.50	0.70	0.284	0.284	5.254	1.431	1.431	26.47	0.710	0.710	13.14
NO.16+7.586	7.59	－	7.59	0.70	0.284	0.284	2.156	1.431	1.431	10.86	0.710	0.710	5.39
NO.16+12.586	5.00	－	5.00	0.70	0.284	0.284	1.420	1.431	1.431	7.16	0.710	0.710	3.55
NO.17	7.41	－	7.41	0.70	0.284	0.284	2.104	1.431	1.431	10.60	0.710	0.710	5.26
NO.17+6.566	6.48	－	6.48	0.70	0.284	0.284	1.840	1.431	1.431	9.27	0.710	0.710	4.60
BC.9	1.28	－	1.28	0.70	0.284	0.284	0.364	1.431	1.431	1.83	0.710	0.710	0.91
NO.17+8.139	0.41	－	0.41	0.70	0.284	0.284	0.116	1.431	1.431	0.59	0.710	0.710	0.29
	m						m3			m2			m2
合　計	77.65						22.09			111.25			55.16

NO.13+10.180～NO.17+8.139(右側)		L=77.65m		水抜管・目地・止水板数量
平均高	111.25/2.044/77.65	0.70	m	型枠面積/法率/施工延長
平均厚	(0.70×0.30+0.3×2) /2	0.41	m	平均高での平均厚
平均断面積	(0.70×0.30+0.3×2) /2×0.70	0.28	m2	平均高での断面積
対象前面型枠	111.25/2.044-0.50×77.65	15.60	m2	型枠面積/法率-0.50m(根入高)×施工延長
水抜ヶ所数	※水抜管の設置なし	-	ヶ所	対象前面型枠/2.0m2に1ヶ所
水抜管延長		-	m	平均厚×水抜ヶ所
吸出防止材		-	ヶ所	水抜管設置箇所数
目地ヶ所数	77.65/10	8	ヶ所	施工延長/10m
目地数量	0.28×8	2.24	m2	平均断面積×目地ヶ所
止水板	※止水板の設置なし	-	m	目地箇所×平均高

1号擁壁 数量表 (2)

NO.13+9.145～取合部(左側)　　天端幅　0.30　前面勾配　1：0.3（1：1.044）　背面勾配　1：0.0（1：1.000）

測　点	L1(上長)	L2(下長)	計算長 L(平均長)	擁壁高(H)	コンクリート			型　枠			砕石基礎		
					断面積	平均断面	立　積	断面積	平均断面	面　積	断面積	平均断面	面　積
NO.13+9.145		－	0.00	1.03	0.468			2.105			0.809		
BC.8	1.58	－	1.58	1.03	0.468	0.468	0.739	2.105	2.105	3.33	0.809	0.809	1.28
SP.8	5.97	－	5.97	1.03	0.468	0.468	2.794	2.105	2.105	12.57	0.809	0.809	4.83
NO.14	3.57	－	3.57	1.03	0.468	0.468	1.671	2.105	2.105	7.51	0.809	0.809	2.89
EC.8	2.40	－	2.40	1.02	0.462	0.465	1.116	2.085	2.095	5.03	0.806	0.808	1.94
NO.14+5.729	3.39	－	3.39	1.00	0.450	0.456	1.546	2.044	2.065	7.00	0.800	0.803	2.72
NO.14+9.100	3.37	－	3.37	0.98	0.438	0.444	1.496	2.003	2.024	6.82	0.794	0.797	2.69
NO.14+9.100	0.00	－	0.00	1.13	0.531	0.485	0.000	2.310	2.157	0.00	0.839	0.817	0.00
NO.15	10.90	－	10.90	1.08	0.499	0.515	5.614	2.208	2.259	24.62	0.824	0.832	9.07
NO.16	20.00	－	20.00	0.97	0.432	0.466	9.320	1.983	2.096	41.92	0.791	0.808	16.16
NO.16+7.586	7.59	－	7.59	0.93	0.409	0.421	3.195	1.901	1.942	14.74	0.779	0.785	5.96
NO.16+12.586	5.00	－	5.00	0.92	0.403	0.406	2.030	1.880	1.891	9.46	0.776	0.778	3.89
NO.17	7.41	－	7.41	0.92	0.403	0.403	2.986	1.880	1.880	13.93	0.776	0.776	5.75
NO.17+2.782	2.56	－	2.56	0.92	0.403	0.403	1.032	1.880	1.880	4.81	0.776	0.776	1.99
取合部	3.94		3.94	0.75	0.309	0.356	1.403	1.533	1.707	6.73	0.725	0.751	2.96
	m						m3			m2			m2
合　計	77.68						34.94			158.47			62.13

NO.13+9.145～取合部(左側)		L=77.68m		水抜管・目地・止水板数量
平均高	158.47/2.044/77.68	1.00	m	型枠面積/法率/施工延長
平均厚	(1.00×0.30+0.3×2) /2	0.45	m	平均高での平均厚
平均断面積	(1.00×0.30+0.3×2) /2×1.00	0.45	m2	平均高での断面積
対象前面型枠	158.47/2.044-0.50×77.68	38.69	m2	型枠面積/法率-0.50m(根入高)×施工延長
水抜ヶ所数	※水抜管の設置なし	-	ヶ所	対象前面型枠/2.0m2に1ヶ所
水抜管延長		-	m	平均厚×水抜ヶ所
吸出防止材		-	ヶ所	水抜管設置箇所数
目地ヶ所数	77.68/10	8	ヶ所	施工延長/10m
目地数量	0.45×8	3.60	m2	平均断面積×目地ヶ所
止水板	8×1.00	8	m	目地箇所×平均高

1号擁壁 数量表 (3)

取合部～NO.22+3.90(左側)　　天端幅　0.30　前面勾配　1：0.3（1：1.044）　背面勾配　1：0.0（1：1.000）

測　点	L1(上長)	L2(下長)	計算長 L(平均長)	擁壁高(H)	コンクリート			型　枠			砕石基礎		
					断面積	平均断面	立　積	断面積	平均断面	面　積	断面積	平均断面	面　積
取合部		－	0.00	0.73	0.299			1.492			0.719		
取合折点	1.26	－	1.26	0.79	0.331	0.315	0.397	1.615	1.554	1.96	0.737	0.728	0.92
NO.17+8.544	3.37	－	3.37	0.91	0.397	0.364	1.227	1.860	1.738	5.86	0.773	0.755	2.54
NO.17+10.000	1.51	－	1.51	0.92	0.403	0.400	0.604	1.880	1.870	2.82	0.776	0.775	1.17
SP.9	9.62	－	9.62	0.94	0.415	0.409	3.935	1.921	1.901	18.29	0.782	0.779	7.49
NO.17+17.357	0.98	－	0.98	0.94	0.415	0.415	0.407	1.921	1.921	1.88	0.782	0.782	0.77
NO.17+17.357	0.00	－	0.00	0.83	0.352	0.384	0.000	1.697	1.809	0.00	0.749	0.766	0.00
NO.18	3.92	－	3.92	0.85	0.363	0.358	1.403	1.737	1.717	6.73	0.755	0.752	2.95
NO.18+2.586	3.28	－	3.28	0.86	0.369	0.366	1.200	1.758	1.748	5.73	0.758	0.757	2.48
EC.9	4.20	－	4.20	0.88	0.380	0.375	1.575	1.799	1.779	7.47	0.764	0.761	3.20
NO.19	13.78	－	13.78	0.92	0.403	0.392	5.402	1.880	1.840	25.36	0.776	0.770	10.61
NO.19+6.216	6.22	－	6.22	0.94	0.415	0.409	2.544	1.921	1.901	11.82	0.782	0.779	4.85
NO.19+10.000	3.78	－	3.78	0.97	0.432	0.424	1.603	1.983	1.952	7.38	0.791	0.787	2.97
BC.10	6.15	－	6.15	1.00	0.450	0.441	2.712	2.044	2.014	12.39	0.800	0.796	4.90
NO.19+19.011	2.64	－	2.64	1.01	0.456	0.453	1.196	2.064	2.054	5.42	0.803	0.802	2.12
NO.19+19.011	0.00	－	0.00	0.70	0.284	0.370	0.000	1.431	1.748	0.00	0.710	0.757	0.00
NO.20	0.91	－	0.91	0.71	0.289	0.287	0.261	1.451	1.441	1.31	0.713	0.712	0.65
SP.10	1.36	－	1.36	0.71	0.289	0.289	0.393	1.451	1.451	1.97	0.713	0.713	0.97
EC.10	4.92	－	4.92	0.73	0.299	0.294	1.446	1.492	1.472	7.24	0.719	0.716	3.52
NO.20+10.000	3.20	－	3.20	0.74	0.304	0.302	0.966	1.513	1.503	4.81	0.722	0.721	2.31
NO.20+16.350	6.35	－	6.35	0.75	0.309	0.307	1.949	1.533	1.523	9.67	0.725	0.724	4.60
NO.21	3.65	－	3.65	0.76	0.315	0.312	1.139	1.553	1.543	5.63	0.728	0.727	2.65
NO.21+6.350	6.35	－	6.35	0.82	0.347	0.331	2.102	1.676	1.615	10.26	0.746	0.737	4.68
NO.21+16.350	10.00	－	10.00	1.01	0.456	0.402	4.020	2.064	1.870	18.70	0.803	0.775	7.75
NO.22	3.65	－	3.65	1.10	0.512	0.484	1.767	2.248	2.156	7.87	0.830	0.817	2.98
NO.22+3.90	3.90	－	3.90	1.20	0.576	0.544	2.122	2.453	2.351	9.17	0.860	0.845	3.30
	m						m3			m2			m2
合　計	105.00						40.37			189.74			80.38

取合部～NO.22+3.90(左側)		L=105.00m		水抜管・目地・止水板数量
平均高	189.74/2.044/105.00	0.88	m	型枠面積/法率/施工延長
平均厚	(0.88×0.30+0.3×2) /2	0.43	m	平均高での平均厚
平均断面積	(0.88×0.30+0.3×2) /2×0.88	0.38	m2	平均高での断面積
対象前面型枠	189.74/2.044-0.50×105.00	40.33	m2	型枠面積/法率-0.50m(根入高)×施工延長
水抜ヶ所数	※水抜管の設置なし	-	ヶ所	対象前面型枠/2.0m2に1ヶ所
水抜管延長		-	m	平均厚×水抜ヶ所
吸出防止材		-	ヶ所	水抜管設置箇所数
目地ヶ所数	105.00/10	11	ヶ所	施工延長/10m
目地数量	0.38×11	4.18	m2	平均断面積×目地ヶ所
止水板	※止水板の設置なし	-	m	目地箇所×平均高

2号擁壁 数量表

NO.22+3.90～EP(左側)　　天端幅　0.30　前面勾配　1：0.3（1：1.044）　背面勾配　1：0.1（1：1.005）

測　点	L1(上長)	L2(下長)	計算長 L(平均長)	擁壁高(H)	コンクリート			型　枠			砕石基礎		
					断面積	平均断面	立　積	断面積	平均断面	面　積	断面積	平均断面	面　積
NO.22+3.90		－	0.00	1.20	0.648			2.459			0.980		
NO.22+13.300	9.28	－	9.28	1.43	0.838	0.743	6.895	2.930	2.695	25.01	1.072	1.026	9.52
EP	2.30	－	2.30	1.45	0.856	0.847	1.948	2.971	2.951	6.79	1.080	1.076	2.47
	m						m3			m2			m2
合　計	11.58						8.84			31.80			11.99

NO.22+3.900～EP(左側)		L=11.58m		水抜管・目地数量
平均高	31.80/2.049/11.58	1.34	m	型枠面積/法率/施工延長
平均厚	(1.34×0.40+0.3×2) /2	0.57	m	平均高での平均厚
平均断面積	(1.34×0.40+0.3×2) /2×1.34	0.76	m2	平均高での断面積
対象前面型枠	31.80/2.049-0.50×11.58	9.73	m2	型枠面積/法率-0.50m(根入高)×施工延長
水抜ヶ所数	※水抜管の設置なし	-	ヶ所	対象前面型枠/2.0m2に1ヶ所
水抜管延長		-	m	平均厚×水抜ヶ所
吸出防止材		-	ヶ所	水抜管設置箇所数
目地ヶ所数	11.58/10	2	ヶ所	施工延長/10m
目地数量	0.76×2	1.52	m2	平均断面積×目地ヶ所

4号擁壁 数量表

(1)　NO.22+13.015～EP(右側)　　天端幅　0.30　前面勾配　1：0.35（1：1.059）　背面勾配　1：0.0（1：1.000）

4号擁壁			計算長	擁壁高(H)	コンクリート			型　枠			砕石基礎		
測　点	L1(上長)	L2(下長)	L(平均長)		断面積	平均断面	立　積	断面積	平均断面	面　積	断面積	平均断面	面　積
NO.22+13.015		－	0.00	1.30	0.686			2.677			0.955		
NO.22+13.300	0.16	－	0.16	1.30	0.686	0.686	0.110	2.677	2.677	0.43	0.955	0.955	0.15
EP	2.30	－	2.30	1.34	0.716	0.701	1.612	2.759	2.718	6.25	0.969	0.962	2.21
	m						m3			m2			m2
合　計	2.46						1.72			6.68			2.36

4号擁壁	区間(1)　　NO.22+13.015～EP(右側)	L=2.46m	水抜管・目地数量
平均高	6.68/2.059/2.46	1.32　m	型枠面積/法率/施工延長
平均厚	(1.32×0.35+0.3×2) /2	0.53　m	平均高での平均厚
平均断面積	(1.32×0.35+0.3×2) /2×1.32	0.70　m2	平均高での断面積
対象前面型枠	6.68/2.059-0.50×2.46	2.01　m2	型枠面積/法率-0.50m(根入高)×施工延長
水抜ヶ所数	※水抜管の設置なし	－　ヶ所	対象前面型枠/2.0m2に1ヶ所
水抜管延長		－　m	平均厚×水抜ヶ所
吸出防止材		－　ヶ所	水抜管設置箇所数
目地ヶ所数	2.46/10	1　ヶ所	施工延長/10m
目地数量	0.70×1	0.7　m2	平均断面積×目地ヶ所

5号擁壁 数量表（1）

NO.17+9.178～NO.18+1.088(右側)　　天端幅　0.20　前面勾配　1：0.3（1：1.044）　背面勾配　1：0.0（1：1.000）

測　点	L1(上長)	L2(下長)	計算長 L(平均長)	擁壁高(H)	コンクリート			型　枠			砕石基礎		
					断面積	平均断面	立　積	断面積	平均断面	面　積	断面積	平均断面	面　積
NO.17+9.178		－	**0.00**	**0.93**	0.316			1.901			0.679		
NO.17+10.00	0.66	－	**0.66**	**0.93**	0.316	0.316	**0.209**	1.901	1.901	**1.25**	0.679	0.679	**0.45**
SP.9	5.69	－	**5.69**	**0.90**	0.302	0.309	**1.758**	1.840	1.871	**10.65**	0.670	0.675	**3.84**
NO.18	2.56	－	**2.56**	**0.89**	0.297	0.300	**0.768**	1.819	1.830	**4.68**	0.667	0.669	**1.71**
NO.18+1.088	0.90	－	**0.90**	**0.88**	0.292	0.295	**0.266**	1.799	1.809	**1.63**	0.664	0.666	**0.60**
	m						m3			m2			m2
合　計	**9.81**						**3.00**			**18.21**			**6.60**

NO.17+9.178～NO.18+1.088(右側)		L=9.81m		水抜管・目地・止水板数量
平均高	18.21/2.044/9.81	0.91	m	型枠面積/法率/施工延長
平均厚	(0.91×0.30+0.2×2) /2	0.34	m	平均高での平均厚
平均断面積	(0.91×0.30+0.2×2) /2×0.91	0.31	m2	平均高での断面積
対象前面型枠	18.21/2.044-0.45×9.81	4.49	m2	型枠面積/法率-0.45m(根入高)×施工延長
水抜ヶ所数	※水抜管の設置なし	-	ヶ所	対象前面型枠/2.0m2に1ヶ所
水抜管延長		-	m	平均厚×水抜ヶ所
吸出防止材		-	ヶ所	水抜管設置箇所数
目地ヶ所数	9.81/10	1	ヶ所	施工延長/10m
目地数量	0.31×1	0.31	m2	平均断面積×目地ヶ所
止水板	1×0.91	0.91	m	目地箇所×平均高

5号擁壁 数量表 (2)

NO.18+4.890～BC.10(右側)　　天端幅　0.20　前面勾配　1：0.3（1：1.044）　背面勾配　1：0.0（1：1.000）

測　点	L1(上長)	L2(下長)	計算長 L(平均長)	擁壁高(H)	コンクリート			型　枠			砕石基礎		
					断面積	平均断面	立　積	断面積	平均断面	面　積	断面積	平均断面	面　積
NO.18+4.890		－	0.00	0.87	0.288			1.778			0.661		
EC.9	1.10	－	1.10	0.86	0.283	0.286	0.315	1.758	1.768	1.94	0.658	0.660	0.73
NO.19	13.78	－	13.78	0.80	0.256	0.270	3.721	1.635	1.697	23.38	0.640	0.649	8.94
NO.19+6.216	6.22	－	6.22	0.77	0.243	0.250	1.555	1.574	1.605	9.98	0.631	0.636	3.96
NO.19+8.896	2.68	－	2.68	0.76	0.239	0.241	0.646	1.553	1.564	4.19	0.628	0.630	1.69
NO.19+10.000	1.10	－	1.10	0.76	0.239	0.239	0.263	1.553	1.553	1.71	0.628	0.628	0.69
BC.10	6.15	－	6.15	0.77	0.243	0.241	1.482	1.574	1.564	9.62	0.631	0.630	3.87
	m						m3			m2			m2
合　計	31.03						7.98			50.82			19.88

NO.18+4.890～BC.10(右側)		L=31.03m		水抜管・目地・止水板数量
平均高	50.82/2.044/31.03	0.80	m	型枠面積/法率/施工延長
平均厚	(0.80×0.30+0.2×2) /2	0.32	m	平均高での平均厚
平均断面積	(0.80×0.30+0.2×2) /2×0.80	0.26	m2	平均高での断面積
対象前面型枠	50.82/2.044-0.45×31.03	10.90	m2	型枠面積/法率-0.45m(根入高)×施工延長
水抜ヶ所数	※水抜管の設置なし	-	ヶ所	対象前面型枠/2.0m2に1ヶ所
水抜管延長		-	m	平均厚×水抜ヶ所
吸出防止材		-	ヶ所	水抜管設置箇所数
目地ヶ所数	31.03/10	4	ヶ所	施工延長/10m
目地数量	0.26×4	1.04	m2	平均断面積×目地ヶ所
止水板	4×0.80	3.20	m	目地箇所×平均高

5号擁壁 数量表 (3)

SP.10～NO.21+10.500(右側)　　天端幅　0.20　前面勾配　1：0.3（1：1.044）　背面勾配　1：0.0（1：1.000）

測　点	L1(上長)	L2(下長)	計算長 L(平均長)	擁壁高(H)	コンクリート			型　枠			砕石基礎		
					断面積	平均断面	立　積	断面積	平均断面	面　積	断面積	平均断面	面　積
SP.10		-	0.00	0.82	0.265			1.676			0.646		
EC.10	5.85	-	5.85	0.79	0.252	0.259	1.515	1.615	1.646	9.63	0.637	0.642	3.76
NO20+10.000	3.20	-	3.20	0.78	0.247	0.250	0.800	1.594	1.605	5.14	0.634	0.636	2.04
NO.20+16.350	6.35	-	6.35	0.75	0.234	0.241	1.530	1.533	1.564	9.93	0.625	0.630	4.00
NO.21	3.65	-	3.65	0.73	0.226	0.230	0.840	1.492	1.513	5.52	0.619	0.622	2.27
NO.21+1.701	1.70		1.70	0.72	0.222	0.224	0.381	1.472	1.482	2.52	0.616	0.618	1.05
NO.21+6.350	4.65		4.65	0.75	0.234	0.228	1.060	1.533	1.503	6.99	0.625	0.621	2.89
NO.21+10.500	4.15		4.15	0.79	0.252	0.243	1.008	1.615	1.574	6.53	0.637	0.631	2.62
	m						m3			m2			m2
合　計	29.55						7.13			46.26			18.63

SP.10～NO.21+10.500(右側)		L=29.55m		水抜管・目地・止水板数量
平均高	46.26/2.044/29.55	0.77	m	型枠面積/法率/施工延長
平均厚	(0.77×0.30+0.2×2) /2	0.32	m	平均高での平均厚
平均断面積	(0.77×0.30+0.2×2) /2×0.77	0.24	m2	平均高での断面積
対象前面型枠	46.26/2.044-0.45×29.55	9.33	m2	型枠面積/法率-0.45m(根入高)×施工延長
水抜ヶ所数	※水抜管の設置なし	-	ヶ所	対象前面型枠/2.0m2に1ヶ所
水抜管延長		-	m	平均厚×水抜ヶ所
吸出防止材		-	ヶ所	水抜管設置箇所数
目地ヶ所数	29.55/10	3	ヶ所	施工延長/10m
目地数量	0.24×3	0.72	m2	平均断面積×目地ヶ所
止水板	3×0.77	2.31	m	目地箇所×平均高

水路工集計表

水　路　工			名　　称									
水路名称	形　式	施工延長	コンクリート σck≧18N/mm2	型　枠 (小型)	鉄筋D13 (SD345)	基礎材 t=200	基礎材 t=150	基礎材 t=100	目地材	止水板	嵩上グレ蓋T-14 (みぞ幅300)	コンクリート蓋 (C2-B300)
		(m)	(m3)	(m2)	(kg)	(m2)	(m2)	(m2)	(m2)	(m)	(組)	(枚)
8 号水路工	左側　L型	17.16	0.93	10.98	17.07	-	-	4.34	0.11	0.78	-	-
9 号水路工	右側　L型	10.07	1.26	11.25	-	-	-	4.28	0.13	0.84	-	-
10 号水路工	右側　U型(蓋付)	3.22	0.64	6.28	28.58	-	-	2.25	-	-	-	7.00
11 号水路工	右側　L型	31.05	4.05	36.88	-	-	-	13.20	0.39	2.62	-	-
12 号水路工	右側　U型(蓋付)	5.79	1.24	12.46	51.39	-	-	4.05	-	-	1.00	10.00
13 号水路工	右側　L型	29.50	3.84	34.90	-	-	-	12.54	0.39	2.61	-	-
14-1 号水路工	右側　U型	5.50	2.21	14.52	70.70	-	5.08	-	-	-	-	-
14-2 号水路工	右側　U型	12.02	5.88	36.04	178.44	-	11.52	-	0.98	3.88	-	-
14-3 号水路工	右側　U型(蓋付)	4.00	1.44	10.61	51.42	-	3.62	-	-	-	-	8.00
15 号水路工	左側　L型	51.00	9.42	55.34	-	15.81	-	-	0.74	3.48	-	-
計		169.31	30.91	229.25	397.61	15.81	20.21	40.66	2.73	14.21	1.00	25.00

材料計算書	8号水路工	

（左）NO.17+6.485付近～NO.17+17.522付近（擁壁外側）

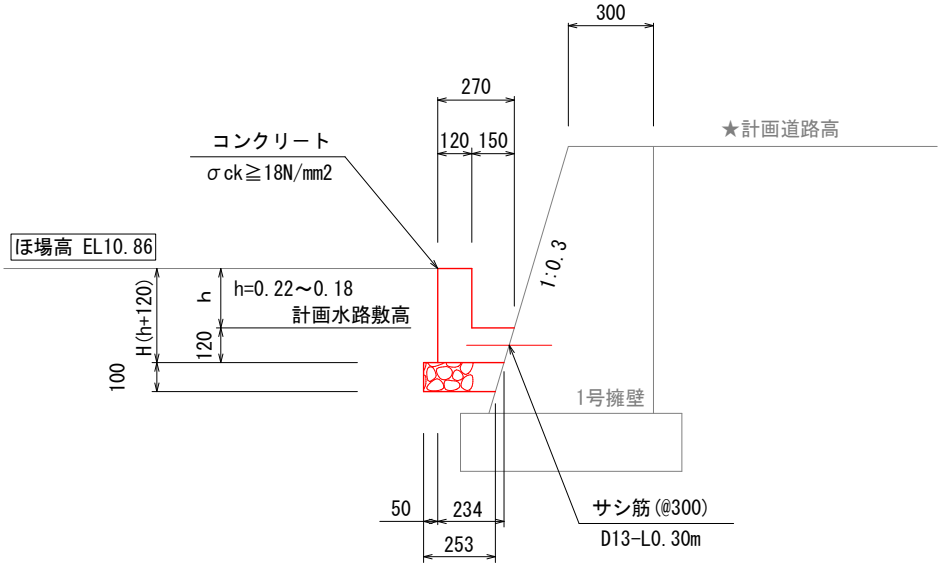

名　　称	規　　格	算　　式	単位	小計	合計
8号水路工	B0.15×h可変	h 0.220～h 0.180			
	施工延長	左側　NO.17+6.485付近～NO.17+17.522付近（擁壁外側）	m		17.16
		【1.0箇所当たり数量】			
平均断面		B0.15×h0.200			
コンクリート	σck≧18N/mm2	(0.12*0.20＋(0.27+0.234)/2*0.12)*17.16	m3		0.93
同上型枠	小型	0.32*2*17.16	m2		10.98
鉄筋D13	SD345	17.16/0.3*0.3*0.995	kg		17.07
砕石基礎t=100	RC-40	0.253*17.16	m2		4.34
目地箇所数		17.16/10.0	箇所	1.72	2.00
目地材t=10	ゴム質発泡体	(0.12*0.20＋(0.27+0.234)/2*0.12)*2箇所	m2		0.11
止水板	CF150*5	(0.2+0.06+0.132)*2箇所	m		0.78

材料計算書	9号水路工	

（右）NO.17+9.178～NO.18+1.088

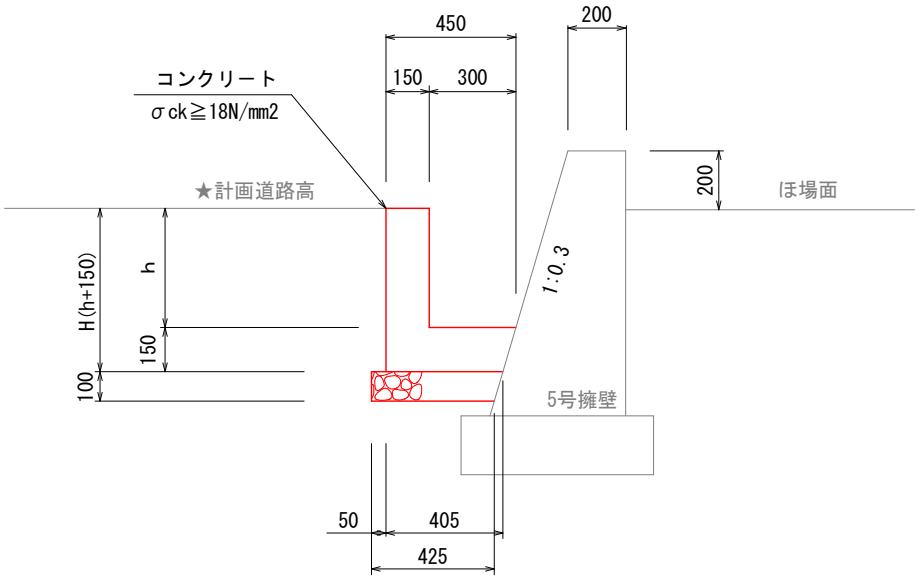

名　　称	規　　格	算　　式	単位	小計	合計
9号水路工	B0.30×h可変	h 0.414～h 0.408			
	施工延長	右側　NO.17+9.178～NO.18+1.088	m		10.07
		【1.0箇所当たり数量】			
コンクリート	σck≧18N/mm2	断面数量計算書より	m3		1.26
同上型枠	小型	〃	m2		11.25
砕石基礎t=100	RC-40	0.425*10.07	m2		4.28
目地材t=10	ゴム質発泡体	0.125m2*1箇所　平均断面計算書より	m2		0.13
止水板	CF150*5	0.836m*1箇所　平均断面計算書より	m		0.84

9号水路工　断面数量計算書(右側展開図参照)

B0.3×h可変型(L型)　　施工延長　L=10.07m

コンクリート数量　　側壁厚　0.150　　平均底版幅 (0.45+0.405)/2=0.4275

測　点	区間長	側壁コン(h)								底版コン			
		側壁高	平均高	面積	立　積					底版高	平均高	面積	立　積
NO.17+9.178		0.414								0.150			
NO.17+10.00	**0.69**	0.412	0.413	0.062	**0.043**					0.150	0.150	0.064	**0.044**
NO.17+10.00		0.412								0.150			
SP.9	**5.84**	0.405	0.409	0.061	**0.356**					0.150	0.150	0.064	**0.374**
SP.9		0.405								0.150			
NO.18	**2.62**	0.407	0.406	0.061	**0.160**					0.150	0.150	0.064	**0.168**
NO.18		0.407								0.150			
NO.18+1.088	**0.92**	0.408	0.408	0.061	**0.056**					0.150	0.150	0.064	**0.059**
	m				m3								m3
合　計	**10.07**				**0.615**								**0.645**

コンクリート全体数量　　0.615+0.645=　**1.260** m3

型枠数量

測　点	区間長	型枠(h)								型枠(底版部)			
		側壁高	平均高	両側延長	面　積					底版高	平均高	両側延長	面　積
NO.17+9.178		0.414								0.150			
NO.17+10.00	**0.69**	0.412	0.413	0.826	**0.570**					0.150	0.150	0.300	**0.207**
NO.17+10.00		0.412								0.150			
SP.9	**5.84**	0.405	0.409	0.818	**4.777**					0.150	0.150	0.300	**1.752**
SP.9		0.405								0.150			
NO.18	**2.62**	0.407	0.406	0.812	**2.127**					0.150	0.150	0.300	**0.786**
NO.18		0.407								0.150			
NO.18+1.088	**0.92**	0.408	0.408	0.816	**0.751**					0.150	0.150	0.300	**0.276**
	m				m2								m2
合　計	**10.07**				**8.225**								**3.021**

型枠全体数量　　8.225+3.021=　**11.246** m2

9号水路工　平均断面計算書

区間内平均高
h側壁高　　0.408(8.225/10.07/2)
底版高　　0.150

平均断面積
0.15*0.408+(0.45+0.405)/2*0.15=　**0.125**　m2

平均止水板延長
0.408+0.075+0.278=　**0.761**　m

材料計算書	10号水路工	

※水路横断部

（右）NO.18+1.088～NO.18+4.890

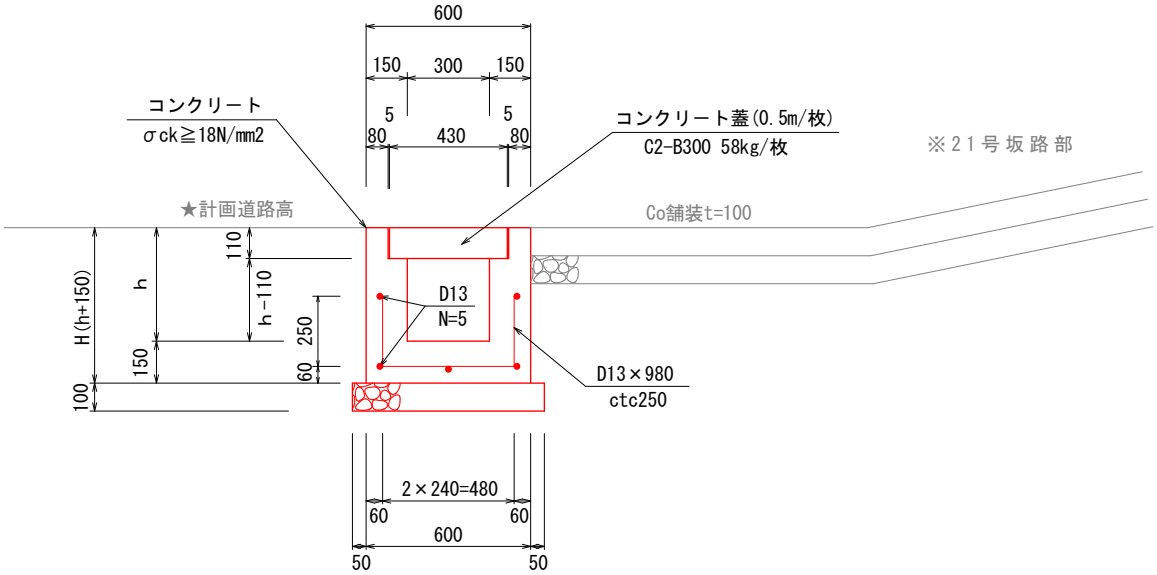

名　　称	規　　格	算　　式	単位	小計	合計
10号水路工	B0.30×h可変	h 0.408～h 0.417			
	施工延長	右側　NO.18+1.088～NO.18+4.890	m		3.22
		(1.0m当たり数量)			
鉄筋D13	SD345	(0.98*4+1.0*5)*0.995	kg	8.875	
		【1.0箇所当たり数量】			
コンクリート	σck≧18N/mm2	断面数量計算書より	m3		0.64
同上型枠	小型	〃	m2		6.28
鉄筋D13	SD345	8.875*3.22	kg		28.58
砕石基礎t=100	RC-40	0.70*3.22	m2		2.25
コンクリート蓋	C2-B300	L=3.22m/0.5(1枚)	枚	6.44	7.00

10号水路工　断面数量計算書(右側展開図参照)

B0.3×h可変型(U型)蓋付き　　施工延長　L=3.22m

コンクリート数量　　側壁厚　0.150　　側壁厚　0.150　　底版幅　0.600

測　点	区間長	側壁コン(h2)右ほ場側				側壁コン(h1)左道路側				底版コン			
		側壁高	平均高	面積	立　積	側壁高	平均高	面積	立　積	底版高	平均高	面積	立　積
NO.18+1.088		0.408				0.408				0.150			
NO.18+2.586	1.27	0.411	0.410	0.062	0.079	0.411	0.410	0.062	0.079	0.150	0.150	0.090	0.114
NO.18+2.586		0.411				0.411				0.150			
NO.18+4.890	1.95	0.417	0.414	0.062	0.121	0.417	0.414	0.062	0.121	0.150	0.150	0.090	0.176
	m				m3				m3				m3
合　計	3.22				0.200				0.200				0.290

合計数量　　0.200+0.200+0.290=0.690m3
蓋部控除数量　　(0.11*0.07*2)*3.22=0.050m3
コンクリート全体数量　　0.690-0.050=　　0.640 m3

型枠数量

測　点	区間長	型枠(h2)右ほ場側				型枠(h1)左道路側				型枠(底版部)			
		側壁高	平均高	両側延長	面　積	側壁高	平均高	両側延長	面　積	底版高	平均高	両側延長	面　積
NO.18+1.088		0.408				0.408				0.150			
NO.18+2.586	1.27	0.411	0.410	0.820	1.041	0.411	0.410	0.820	1.041	0.150	0.150	0.300	0.381
NO.18+2.586		0.411				0.411				0.150			
NO.18+4.890	1.95	0.417	0.414	0.828	1.615	0.417	0.414	0.828	1.615	0.150	0.150	0.300	0.585
	m				m2				m2				m2
合　計	3.22				2.656				2.656				0.966

型枠全体数量　　2.656+2.656+0.966=　　6.278 m2

材料計算書	11号水路工	

（右）NO.18+3.032～BC.10

※NO.19+8.896～BC.10区間は側溝天高と5号擁壁天高は同じとなる。

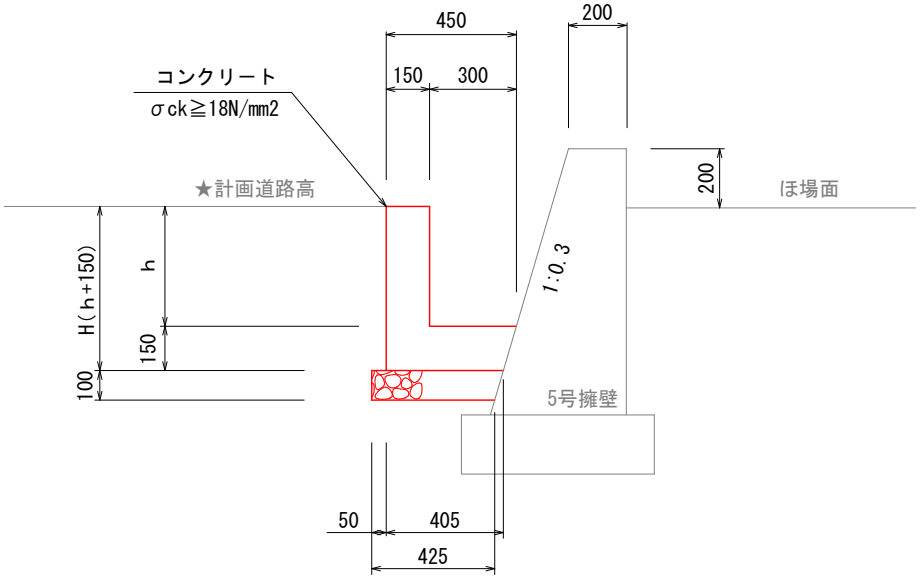

名　　称	規　　格	算　　式	単位	小計	合計
11号水路工	B0.30×h可変	h 0.417～h 0.465			
	施工延長	右側　NO.18+3.032～BC.10	m		31.05
		【1.0箇所当たり数量】			
コンクリート	σck≧18N/mm2	断面数量計算書より	m3		4.05
同上型枠	小型	〃	m2		36.88
砕石基礎t=100	RC-40	0.425*31.05	m2		13.20
目地材t=10	ゴム質発泡体	0.131m2*3箇所　平均断面計算書より	m2		0.39
止水板	CF150*5	0.872m*3箇所　平均断面計算書より	m		2.62

11号水路工　断面数量計算書(右側展開図参照)

B0.3×h可変型(L型)　　施工延長　L=31.05m

コンクリート数量　　側壁厚　0.150　　平均底版幅 (0.45+0.405)/2=0.4275

測　点	区間長	側壁コン(h)								底版コン			
		側壁高	平均高	面積	立　積					底版高	平均高	面積	立　積
NO.18+4.890		0.417								0.150			
EC.9	1.12	0.420	0.419	0.063	0.071					0.150	0.150	0.064	0.072
EC.9		0.420								0.150			
NO.19	13.78	0.443	0.432	0.065	0.896					0.150	0.150	0.064	0.882
NO.19		0.443								0.150			
NO.19+6.216	6.22	0.453	0.448	0.067	0.417					0.150	0.150	0.064	0.398
NO.19+6.216		0.453								0.150			
NO.19+8.896	2.68	0.458	0.456	0.068	0.182					0.150	0.150	0.064	0.172
NO.19+8.896		0.458								0.150			
NO.19+10.00	1.10	0.460	0.459	0.069	0.076					0.150	0.150	0.064	0.070
NO.19+10.00		0.460								0.150			
BC.10	6.15	0.465	0.463	0.069	0.424					0.150	0.150	0.064	0.394
	m				m3								m3
合　計	31.05				2.066								1.988

コンクリート全体数量　　2.066+1.988=　　**4.054** m3

型枠数量

測　点	区間長	型枠(h)								型枠(底版部)			
		側壁高	平均高	両側延長	面　積					底版高	平均高	両側延長	面　積
NO.18+4.890		0.417								0.150			
EC.9	1.12	0.420	0.419	0.838	0.939					0.150	0.150	0.300	0.336
EC.9		0.420								0.150			
NO.19	13.78	0.443	0.432	0.864	11.906					0.150	0.150	0.300	4.134
NO.19		0.443								0.150			
NO.19+6.216	6.22	0.453	0.448	0.896	5.573					0.150	0.150	0.300	1.866
NO.19+6.216		0.453								0.150			
NO.19+8.896	2.68	0.458	0.456	0.912	2.444					0.150	0.150	0.300	0.804
NO.19+8.896		0.458								0.150			
NO.19+10.00	1.10	0.460	0.459	0.918	1.010					0.150	0.150	0.300	0.330
NO.19+10.00		0.460								0.150			
BC.10	6.15	0.465	0.463	0.926	5.695					0.150	0.150	0.300	1.845
	m				m2								m2
合　計	31.05				27.567								9.315

型枠全体数量　　27.567+9.315=　　**36.882** m2

11号水路工　平均断面計算書

区間内平均高
h側壁高　0.444(27.567/31.05/2)
底版高　0.150

平均断面積
0.15*0.444+(0.45+0.405)/2
*0.15=　　**0.131** m2

平均止水板延長
0.444+0.075+0.278=　**0.797** m

材料計算書	12号水路工	

※水路横断部
(右) BC.10～SP.10(直線施工)
※嵩上グレ蓋T-14用 1枚あり

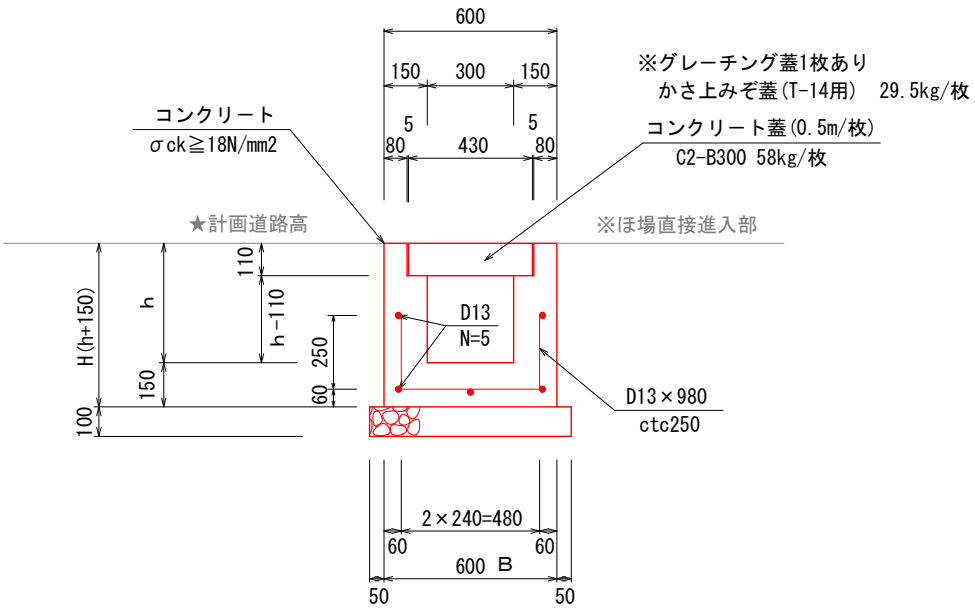

名　　称	規　　格	算　　式	単位	小計	合計
12号水路工	B0.30×h可変	h 0.465～h 0.460			
	施工延長	右側　BC.10～SP.10(直線施工)	m		5.79
		(1.0m当たり数量)			
鉄筋D13	SD345	(0.98*4+1.0*5)*0.995	kg	8.875	
		【1.0箇所当たり数量】			
平均断面		B0.30×h0.463			
コンクリート	σck≧18N/mm2	(0.15*0.463*2+0.15*0.60-0.07*0.11*2)*5.79	m3		1.24
同上型枠	小型	(0.463*2*2+0.15*2)*5.79	m2		12.46
鉄筋D13	SD345	8.875*5.79	kg		51.39
砕石基礎t=100	RC-40	0.70*5.79	m2		4.05
コンクリート蓋	C2-B300	L=5.79m-1.00m (グレーチング蓋) /0.5(1枚)	枚	9.58	10.00
グレーチング蓋	嵩上みぞ蓋	みぞ幅300　T-14用	組		1.00

材料計算書	13号水路工	

（右）SP.10～NO.21+10.500

※NO.21+1.701～NO.21+10.500区間は側溝天高と5号擁壁天高は同じとなる。

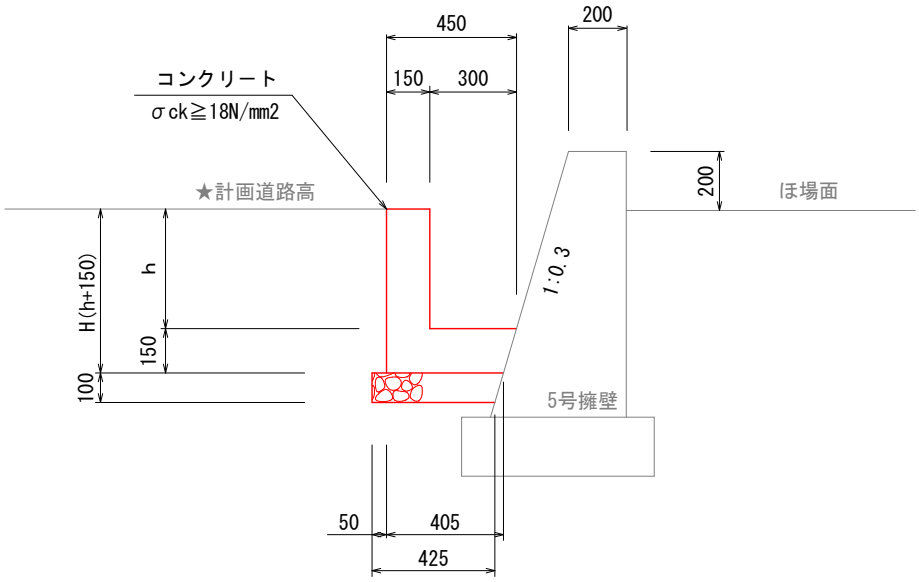

名　　称	規　　格	算　　式	単位	小計	合計
13号水路工	B0.30×h可変	h 0.460～0.417～h 0.494			
	施工延長	右側　SP.10～NO.21+10.500	m		29.50
		【1.0箇所当たり数量】			
コンクリート	σck≧18N/mm2	断面数量計算書より	m3		3.84
同上型枠	小型	〃	m2		34.90
砕石基礎t=100	RC-40	0.425*29.50	m2		12.54
目地材t=10	ゴム質発泡体	0.130m2*3箇所　平均断面計算書より	m2		0.39
止水板	CF150*5	0.869m*3箇所　平均断面計算書より	m		2.61

13号水路工　断面数量計算書(右側展開図参照)

B0.3×h可変型(L型)　　施工延長　L=29.50m

※コンクリート数量　　側壁厚　0.150　　平均底版幅 (0.450+0.405)/2=0.4275

測　点	区間長	側壁コン(h)								底版コン			
		側壁高	平均高	面積	立　積					底版高	平均高	面積	立　積
SP.10		0.460								0.150			
EC.10	5.80	0.449	0.455	0.068	0.394					0.150	0.150	0.064	0.371
EC.10		0.449								0.150			
NO.20+10.00	3.20	0.440	0.445	0.067	0.214					0.150	0.150	0.064	0.205
NO.20+10.00		0.440								0.150			
NO.20+16.350	6.35	0.421	0.431	0.065	0.413					0.150	0.150	0.064	0.406
NO.20+16.350		0.421								0.150			
NO.21	3.65	0.417	0.419	0.063	0.230					0.150	0.150	0.064	0.234
NO.21		0.417								0.150			
NO.21+1.701	1.70	0.421	0.419	0.063	0.107					0.150	0.150	0.064	0.109
NO.21+1.701		0.421								0.150			
NO.21+6.350	4.65	0.449	0.435	0.065	0.302					0.150	0.150	0.064	0.298
NO.21+6.350		0.449								0.150			
NO.21+10.500	4.15	0.494	0.472	0.071	0.295					0.150	0.150	0.064	0.266
	m				m3								m3
合　計	29.50				1.955								1.889

コンクリート全体数量　　1.955+1.889=　　**3.844** m3

※型枠数量

測　点	区間長	型枠(h)								型枠(底版部)			
		側壁高	平均高	両側延長	面　積					底版高	平均高	両側延長	面　積
SP.10		0.460								0.150			
EC.10	5.80	0.449	0.455	0.910	5.278					0.150	0.150	0.300	1.740
EC.10		0.449								0.150			
NO.20+10.00	3.20	0.440	0.445	0.890	2.848					0.150	0.150	0.300	0.960
NO.20+10.00		0.440								0.150			
NO.20+16.350	6.35	0.421	0.431	0.862	5.474					0.150	0.150	0.300	1.905
NO.20+16.350		0.421								0.150			
NO.21	3.65	0.417	0.419	0.838	3.059					0.150	0.150	0.300	1.095
NO.21		0.417								0.150			
NO.21+1.701	1.70	0.421	0.419	0.838	1.425					0.150	0.150	0.300	0.510
NO.21+1.701		0.421								0.150			
NO.21+6.350	4.65	0.449	0.435	0.870	4.046					0.150	0.150	0.300	1.395
NO.21+6.350		0.449								0.150			
NO.21+10.500	4.15	0.494	0.472	0.944	3.918					0.150	0.150	0.300	1.245
	m				m2								m2
合　計	29.50				26.048								8.850

型枠全体数量　　26.048+8.850=　　**34.898** m2

13号水路工　平均断面計算書

区間内平均高　　平均断面積　　平均止水板延長

h側壁高　　0.441(26.048/29.50/2)　　0.15*0.441+(0.45+0.405)/2　　**0.130** m2　　0.441+0.075+0.353=　　**0.869** m

底版高　　0.150　　*0.15=

材料計算書	14-1号水路工	

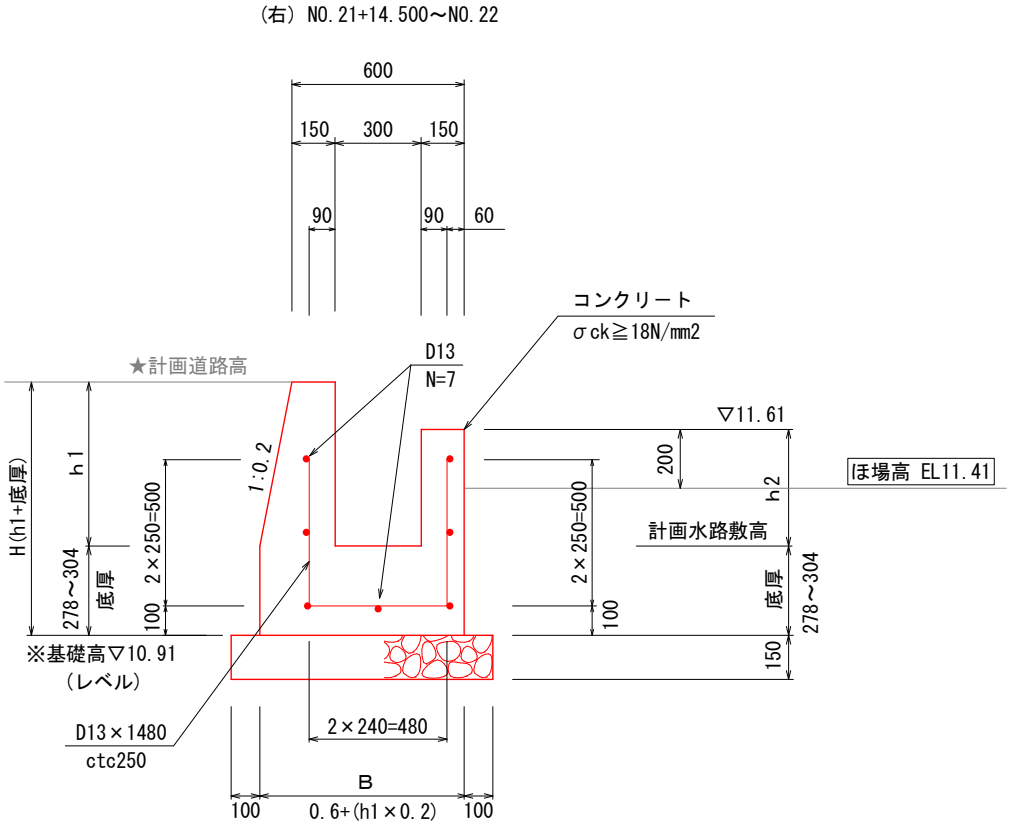

名　　称	規　　格	算　　式	単位	小計	合計
14-1号水路工	B0.3×h可変	h_1 0.558/h_2 0.422～h_1 0.668/h_2 0.396			
	施工延長	右側　NO.21+14.500～NO.22	m		5.50
		(1.0m当たり数量)			
鉄筋D13	SD345	(1.48*4+1.0*7)*0.995	kg	12.855	
		【1.0箇所当たり数量】			
コンクリート	σck≧18N/mm2	断面数量計算書より	m3		2.21
同上型枠	小型	〃	m2		14.52
鉄筋D13	SD345	12.855*5.50	kg		70.70
砕石基礎t=150	RC-40	(0.723平均底版幅+0.2)*5.50	m2		5.08

14-1号水路工　断面数量計算書(右側展開図参照)

B0.3×h可変型(U型)　　施工延長　L=5.50m

※コンクリート数量　　側壁厚　0.150　　天端幅　0.150　背面勾配　1:0.2　底版幅　0.6+(0.2×h1)

測　点	区間長	側壁コン(h2)右ほ場側				側壁コン(h1)左道路側				底版コン			
		側壁高	平均高	面積	立　積	側壁高	平均高	面積	立　積	底版高	平均高	面積	立　積
NO.21+14.50		0.422				0.558				0.278			
NO.21+16.35	1.85	0.413	0.418	0.063	0.117	0.593	0.576	0.120	0.222	0.287	0.283	0.202	0.374
NO.21+16.35		0.413				0.593				0.287			
NO.22	3.65	0.396	0.405	0.061	0.223	0.668	0.631	0.134	0.489	0.304	0.296	0.215	0.785
	m				m3				m3				m3
合　計	5.50				0.340				0.711				1.159

コンクリート全体数量　　0.340+0.711+1.159=　**2.210** m3

※型枠数量　　法率　1:0.2(1.020)

測　点	区間長	型枠(h2)右ほ場側				型枠(h1)左道路側				型枠(底版部)			
		側壁高	平均高	両側延長	面　積	側壁高	平均高	両側延長	面　積	底版高	平均高	両側延長	面　積
NO.21+14.50		0.422				0.558				0.278			
NO.21+16.35	1.85	0.413	0.418	0.836	1.547	0.593	0.576	1.164	2.153	0.287	0.283	0.566	1.047
NO.21+16.35		0.413				0.593				0.287			
NO.22	3.65	0.396	0.405	0.810	2.957	0.668	0.631	1.275	4.654	0.304	0.296	0.592	2.161
	m				m2				m2				m2
合　計	5.50				4.504				6.807				3.208

型枠全体数量　　4.504+6.807+3.208=　**14.519** m2

14-1号水路工　平均断面計算書

区間内平均高

h2右側　　0.409(4.504/5.50/2)

h1左側　　0.613(6.807/5.50/2.020)　　付根位置　W0.273

底版高　　0.292(3.208/5.50/2)　　底版幅　B=0.15+0.3+0.273=0.723

平均断面積

0.409*0.15+((0.15+0.273)/2*0.723)+0.292*0.=　**0.425** m2

平均止水板延長

0.409+0.613+0.292+0.450=　**1.764** m

材料計算書	14-2号水路工	

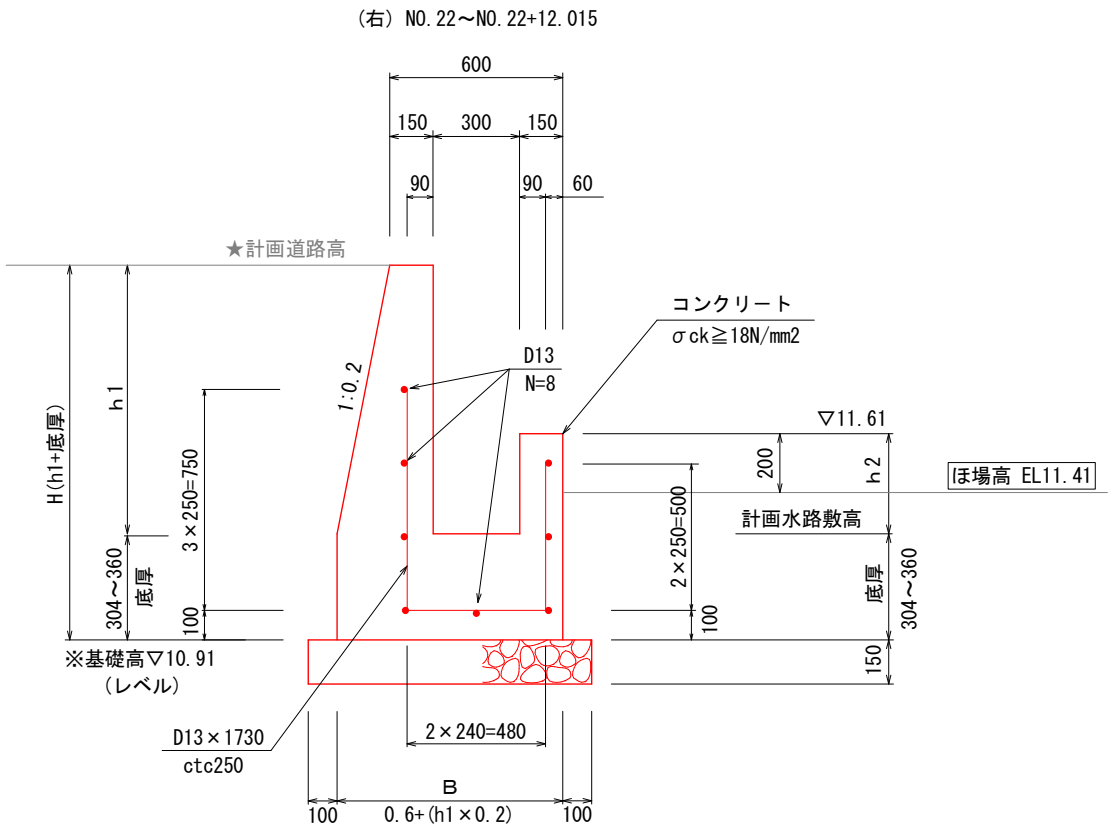

名　　称	規　　格	算　　式	単位	小計	合計
14-2号水路工	B0.3×h可変	h_1 0.668/h_2 0.396～h_1 0.912/h_2 0.340			
	施工延長	右側　NO.22～NO.22+12.015	m		12.02
		(1.0m当たり数量)			
鉄筋D13	SD345	(1.73*4+1.0*8)*0.995	kg	14.845	
		【1.0箇所当たり数量】			
コンクリート	σck≧18N/mm2	断面数量計算書より	m3		5.88
同上型枠	小型	〃	m2		36.04
鉄筋D13	SD345	14.845*12.02	kg		178.44
砕石基礎t=150	RC-40	(0.758平均底版幅+0.2)*12.02	m2		11.52
目地材t=10	ゴム質発泡体	0.488m2*2箇所　平均断面計算書より	m2		0.98
止水板	CF150*5	1.941m*2箇所　平均断面計算書より	m		3.88

14-2号水路工　断面数量計算書(右側展開図参照)

B0.3×h可変型(U型)　　施工延長　L=12.02m

※コンクリート数量　　側壁厚　0.150　　天端幅　0.150　背面勾配　1:0.2　底版幅　0.6+(0.2×h1)

測　点	区間長	側壁コン(h2)右ほ場側				側壁コン(h1)左道路側				底版コン			
		側壁高	平均高	面積	立　積	側壁高	平均高	面積	立　積	底版高	平均高	面積	立　積
NO.22		0.396				0.668				0.304			
NO.22+5.00	5.00	0.373	0.385	0.058	0.290	0.770	0.719	0.160	0.800	0.327	0.316	0.235	1.175
NO.22+5.00		0.373				0.770				0.327			
NO.22+12.015	7.02	0.340	0.357	0.054	0.379	0.912	0.841	0.197	1.383	0.360	0.344	0.264	1.853
	m				m3				m3				m3
合　計	12.02				0.669				2.183				3.028

コンクリート全体数量　　0.669+2.183+3.028=　5.880 m3

※型枠数量　　法率　1:0.2(1.020)

測　点	区間長	型枠(h2)右ほ場側				型枠(h1)左道路側				型枠(底版部)			
		側壁高	平均高	両側延長	面　積	側壁高	平均高	両側延長	面　積	底版高	平均高	両側延長	面　積
NO.22		0.396				0.668				0.304			
NO.22+5.00	5.00	0.373	0.385	0.770	3.850	0.770	0.719	1.452	7.260	0.327	0.316	0.632	3.160
NO.22+5.00		0.373				0.770				0.327			
NO.22+12.015	7.02	0.340	0.357	0.714	5.012	0.912	0.841	1.699	11.927	0.360	0.344	0.688	4.830
	m				m2				m2				m2
合　計	12.02				8.862				19.187				7.990

型枠全体数量　　8.862+19.188+7.990=　36.039 m2

14-2号水路工　平均断面計算書

区間内平均高

h2右側　　0.369(8.862/12.02/2)

h1左側　　0.790(19.187/12.02/2.020)　　付根位置　W0.308

底版高　　0.332(7.990/12.02/2)　　底版幅　B=0.15+0.3+0.308=0.758

平均断面積

0.369*0.15+((0.15+0.308)/2*0.790)+0.332*0.　　0.488 m2

平均止水板延長

0.369+0.790+0.332+0.450　　1.941 m

材料計算書	14-3号水路工	

※水路横断部

（右）NO.21+10.500～NO.21+14.500

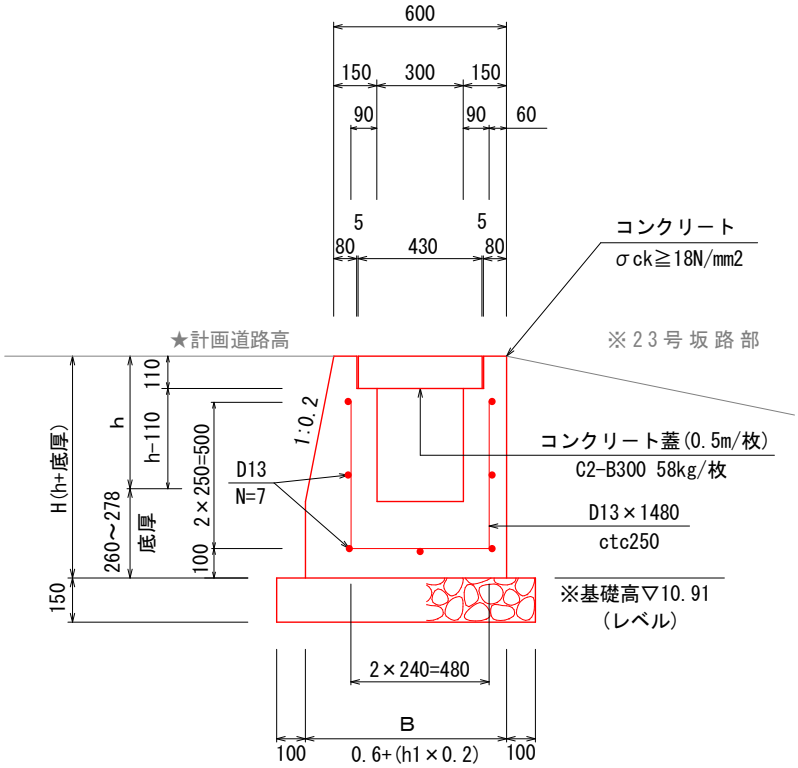

名　　称	規　　格	算　　式	単位	小計	合計
14-3号水路工	B0.3×h可変	h0.494～h0.558			
23号坂路部	施工延長	右側　NO.21+10.50～NO.21+14.50	m		4.00
		（1.0m当たり数量）			
鉄筋D13	SD345	(1.48*4+1.0*7)*0.995	kg	12.855	
		【1.0箇所当たり数量】			
平均断面		B0.3×h0.526(左側付根位置W0.255)、底厚0.269			
コンクリート	σck≧18N/mm2	(0.526*0.15+((0.15+0.255)/2*0.526)+0.705*0.269-0.070*0.11*2)*4.00	m3		1.44
同上型枠	小型	(0.526*2+2.020*0.526+0.269*2)*4.00	m2		10.61
鉄筋D13	SD345	12.855*4.00	kg		51.42
砕石基礎t=150	RC-40	(0.1+0.255+0.3+0.15+0.1)*4.00	m2		3.62
コンクリート蓋	C2-B300	L=4.00m/0.5(1枚)	枚		8.00

材料計算書	15号水路工	

（左）NO.20+2.815付近～NO.22+13.845

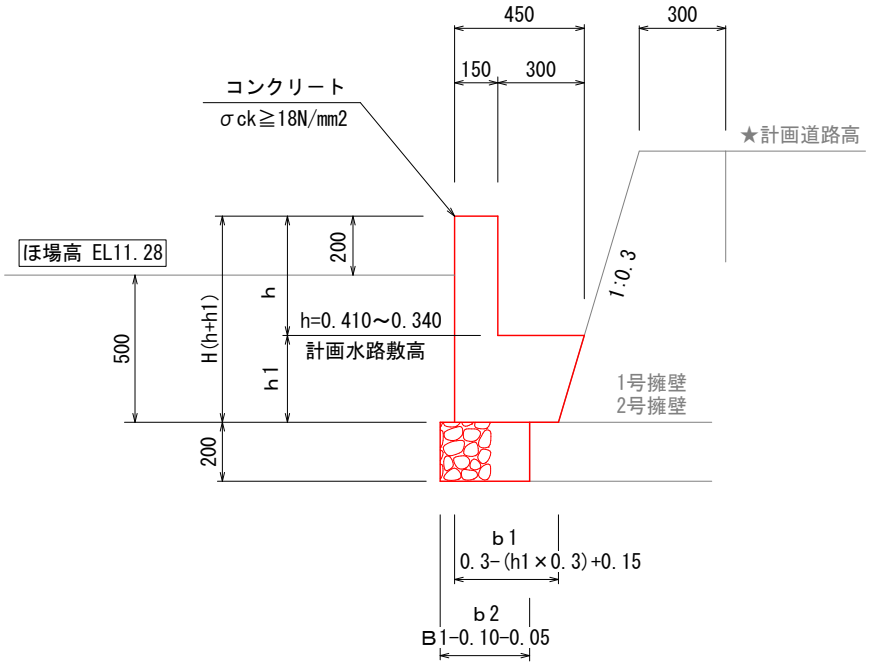

名　　称	規　　格	算　　式	単位	小計	合計
15号水路工	B0.30×h可変	h 0.410～h 0.360			
	底厚h_1	h_1 0.290～h_1 0.340			
	施工延長	左側　NO.20+2.815付近～NO.22+13.845	m		51.00
平均断面		B0.3×h0.385、底厚0.315			
平均断面積		0.385*0.15+((0.45+0.356)/2*0.315)	m2	0.185	
平均止水板延長		0.385+0.315/2+0.328	m	0.871	
		【1.0箇所当たり数量】			
コンクリート	σck≧18N/mm2	(0.385*0.15+(0.45+0.356)/2*0.315)*51.00	m3		9.42
同上型枠	小型	(0.385*2+0.315)*51.00	m2		55.34
砕石基礎t=200	RC-40	0.31*51.00	m2		15.81
目地材t=10	ゴム質発泡体	0.185m2*4箇所	m2		0.74
止水板	CF150*5	0.871m*4箇所	m		3.48

集 水 桝 集 計 表

	施工位置	箇所・延長	名　　称					
			コンクリート	型　枠	基礎材t=150	グレーチング蓋 固定600用(T-14)		
			(m3)	(m2)	(m2)	(枚)		
9号 集水桝	NO.17+8.59付近	道路右側	0.423	4.25	1.00	-		
10号 集水桝	NO.22+12.51付近	道路右側	0.344	3.08	0.50	-		
11号 集水桝	NO.22+12.51付近	道路内	1.214	10.56	1.71	1.00		
	計		1.98	17.89	3.20	1.00		

材料計算書	9号集水桝	

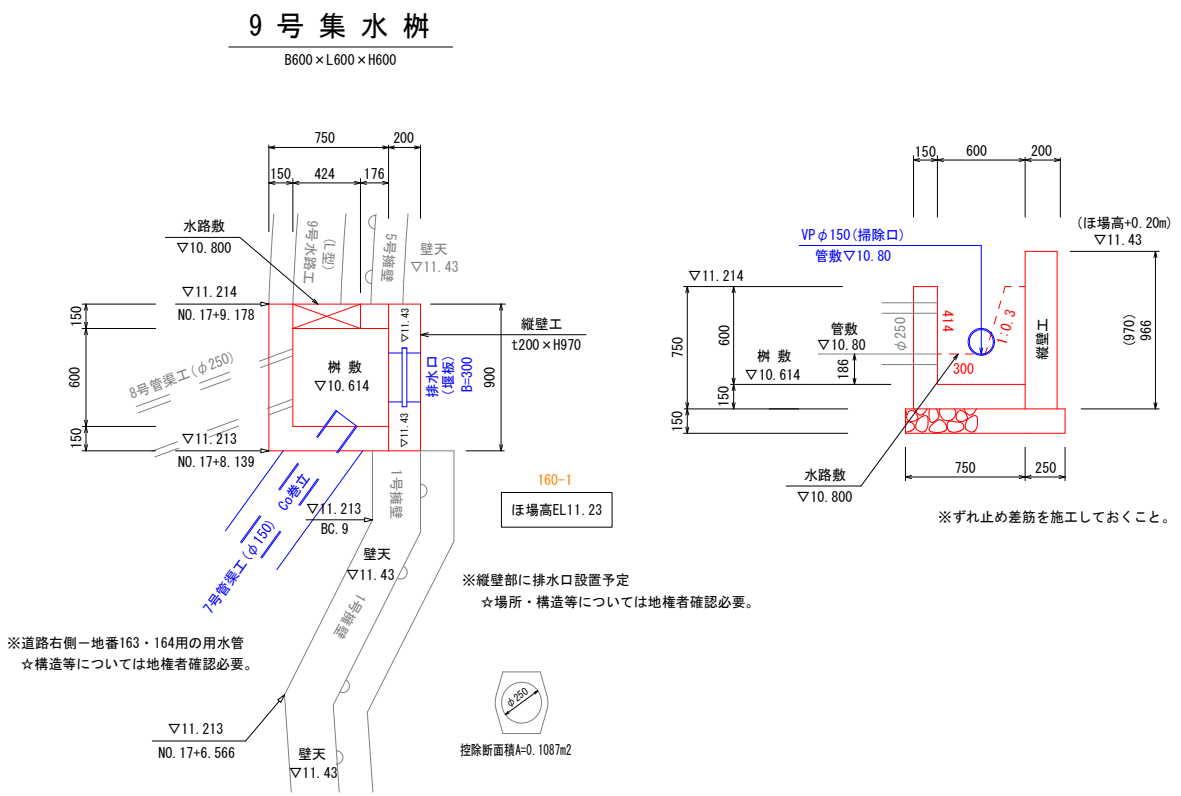

名　　称	規　　格	算　　式	単位	小計	合計
9号集水桝		NO.17+8.59付近　道路右側			
B600×L600×H600		【1.0箇所当たり数量】			
コンクリート	σck≧18N/mm2	0.2*0.9*0.966+0.75*0.9*0.75-0.6*0.6*0.6-(0.424+0.3)/2*0.414*0.15-0.1087*0.15-0.075*0.075*3.14*0.15	m3		0.423
同上型枠	小型	(0.2+0.9)*0.966*2+(0.75*3+0.6*3)*0.75-(0.424+0.3)/2*2+1.044*0.414*0.15-0.1087*2-0.075*0.075*3.14*2	m2		4.25
砕石基礎t=0.15	RC-40	1.0*1.0	m2		1.00

材料計算書	10号集水桝(道路外)	

平 面 図

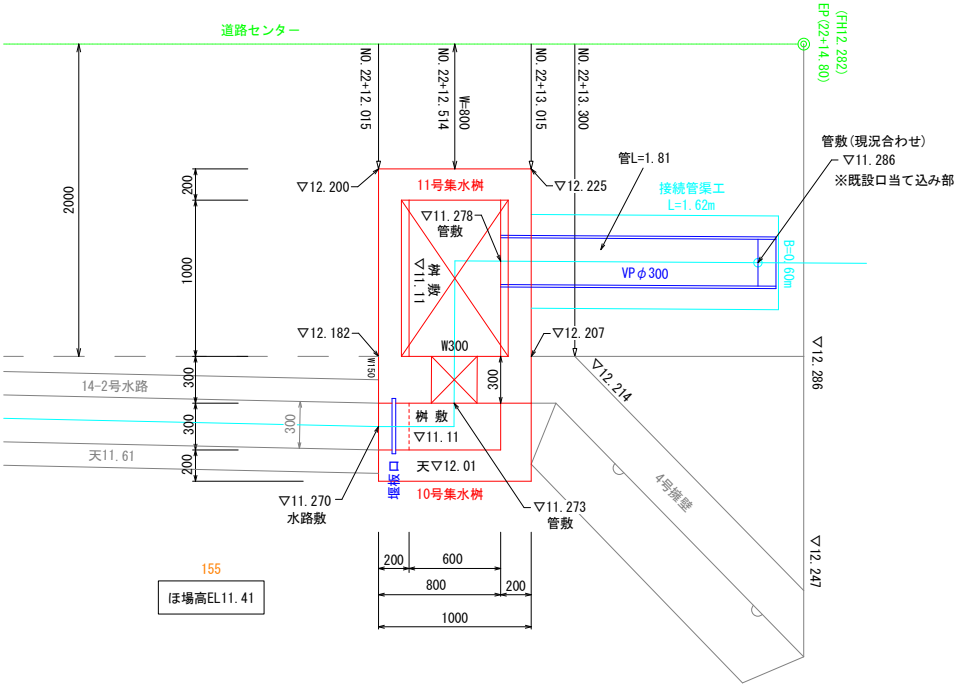

11 号 集 水 桝

B600×L1000×H1090

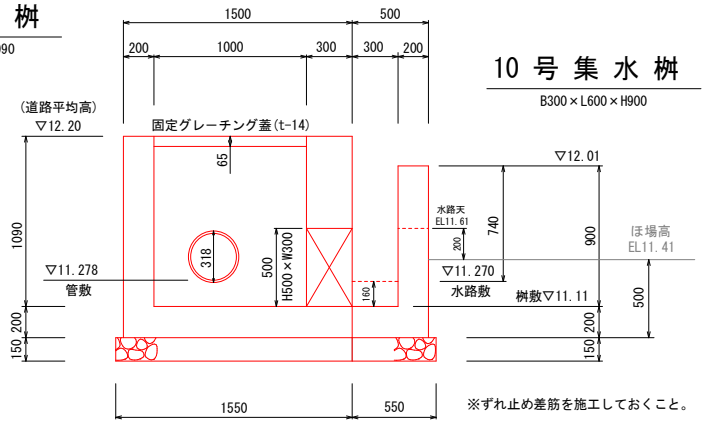

10 号 集 水 桝

B300×L600×H900

※ずれ止め差筋を施工しておくこと。

※堰板構造については、現況(鋼製とって付)程度の物を作成し復旧しておくこと。
現地調整(関係者に要確認)

名　　称	規　　格	算　　式	単位	小計	合計
10号集水桝		NO.22+12.51付近　道路右側			
B300×L600×H900		【1.0箇所当たり数量】			
コンクリート	σck≧18N/mm2	1.0*0.5*1.1-0.6*0.3*0.9-0.2*0.3*0.74	m3		0.344
同上型枠	小型	(0.5+1.0+0.5+0.3+0.6+0.3)*1.10-0.3*0.74*2	m2		3.08
砕石基礎t=0.15	RC-40	0.45*1.10	m2		0.50

材料計算書	11号集水桝(道路内)	

平 面 図

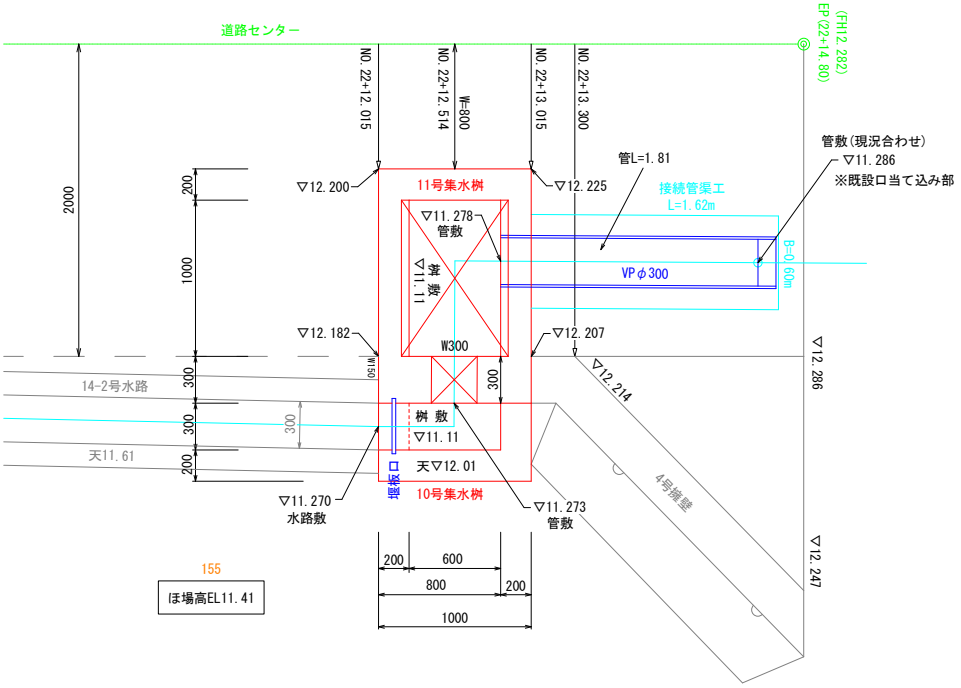

11 号 集 水 桝

B600×L1000×H1090

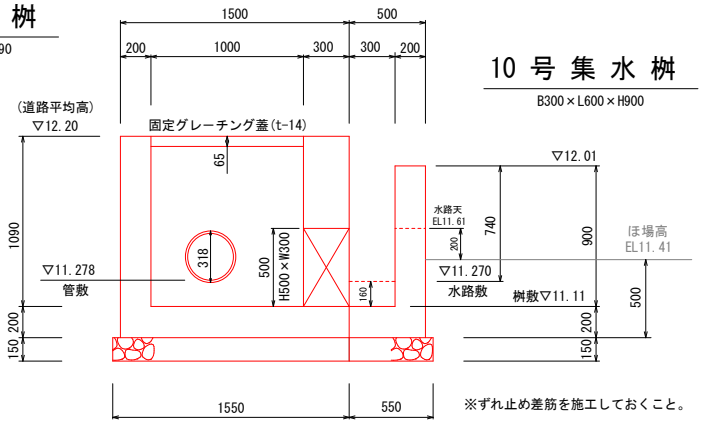

10 号 集 水 桝

B300×L600×H900

※ずれ止め差筋を施工しておくこと。

※堰板構造については、現況(鋼製とって付)程度の物を作成し復旧しておくこと。
現地調整(関係者に要確認)

名　　称	規　　格	算　　式	単位	小計	合計
11号集水桝		NO.22+12.51付近　道路内			
B600×L1000×H1090		【1.0箇所当たり数量】			
コンクリート	σck≧18N/mm2	1.5*1.0*1.29-1.0*0.6*1.025-1.0*0.7*0.065-0.5*0.3*0.3-0.159*0.159*3.14*0.20	m3		1.214
同上型枠	小型	(1.0+1.5+1.0+1.5)*1.29+(0.6+0.6)*1.29+(1.0+1.0)*1.225+0.3*0.3*2+0.3*0.3-0.159*0.159*3.14*2	m2		10.56
砕石基礎t=0.15	RC-40	1.55*1.10	m2		1.71
グレーチング		固定600用(T-14)	組		1.00

管 渠 工 集 計 表 － 2

	施工位置	名　　称										
		塩ビ管 VPφ150	塩ビ管 VPφ300	重圧管 φ250	敷モルタル	均し コンクリート	同左型枠 (均し)	巻立 コンクリート	同左型枠 (小型)	砕石基礎 t=150	つまみ式 掃除口 φ150用	ソケット φ150用
		(m)	(m)	(m)	(m3)	(m3)	(m2)	(m3)	(m2)	(m2)	(個)	(個)
7号 管渠工	NO.17+5.297付近	7.58	－	－	－	－	－	0.95	5.50	4.12	1.00	2.00
8号 管渠工	NO.17+7.886付近	－	－	8.71	0.04	0.37	1.71	－	－	3.68	－	－
9号 管渠工	NO.19+15.930付近	4.60	－	－	－	－	－	0.55	3.20	2.40	1.00	2.00
10号 管渠工	NO.20+2.816付近	－	－	5.04	0.02	0.19	0.89	－	－	1.91	－	－
接続管渠工	終点部付近	－	1.81	－	－	－	－	0.45	1.94	1.30	－	－
	計	12.18	1.81	13.75	0.06	0.56	2.60	1.96	10.64	13.40	2.00	4.00

材料計算書	7号管渠工	

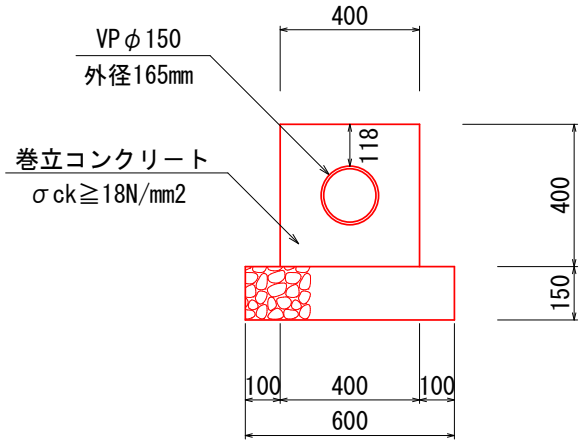

※流入側につまみ式掃除口を設置すること。

名　　称	規　　格	算　　式	単位	小計	合計
7号管渠工	VPφ150(Co巻立)	NO.17+5.297付近			
	施工延長		m		7.58
	基礎延長		m		6.87
		(1.0m当たり数量)			
巻立コンクリート		0.4*0.4-(0.0825*0.0825*3.14)	m3	0.139	
同上型枠		0.40*2*1.0	m2	0.800	
砕石基礎		0.60*1.0	m2	0.600	
		【1.0箇所当たり数量】			
塩ビ管	VPφ150	4.00m+3.50m	m		7.50
つまみ式掃除口	φ150用		個		1.00
ソケット	φ150用	掃除口部、直管接合部	個		2.00
巻立コンクリート	σck≧18N/mm2	0.139*6.87	m3		0.95
同上型枠	小型	0.800*6.87	m2		5.50
砕石基礎t=0.15	RC-40	0.600*6.87	m2		4.12

材料計算書	8号管渠工	

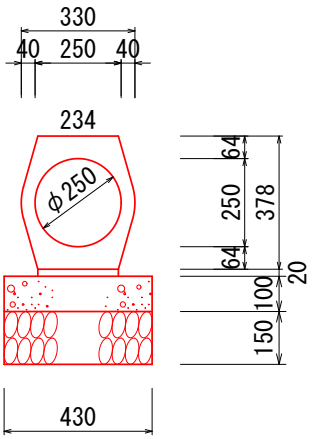

参考重量　300kg/本(2.00m)

名　　称	規　　格	算　　式	単位	小計	合計
8号管渠工	重圧管φ250	NO.17+7.886付近			
	施工延長		m		8.71
	基礎延長		m		8.55
		(1.0m当たり数量)			
重圧管		1.0/2.0m物	本	0.500	
敷モルタル		0.234*0.02*1.0	m3	0.005	
均しコンクリート		0.43*0.10*1.0	m3	0.043	
同上型枠		0.10*1.0*2	m2	0.200	
砕石基礎		0.43*1.0	m2	0.430	
		【1.0箇所当たり数量】			
重圧管	φ250	0.5*8.71	本	4.36	5.00
布設			m		8.71
敷モルタル	t=20mm(1：3)	0.005*8.55	m3		0.04
均しコンクリート	σck≧18N/mm2	0.043*8.55	m3		0.37
同上型枠	均し型枠	0.200*8.55	m2		1.71
砕石基礎t=0.15	RC-40	0.430*8.55	m2		3.68

材料計算書	9号管渠工	

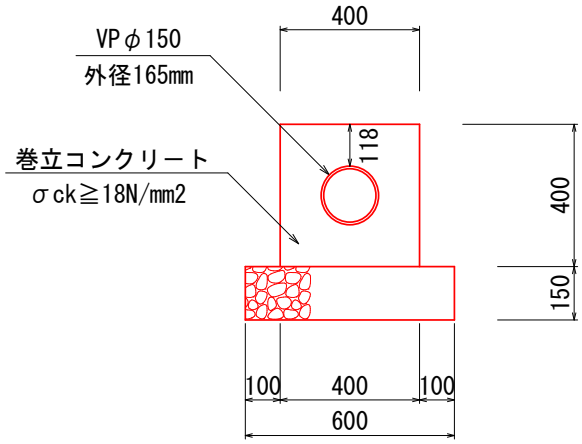

※流入側につまみ式掃除口を設置すること。

名　　称	規　　格	算　　式	単位	小計	合計
9号管渠工	VPφ150(Co巻立)	NO.19+15.930付近			
	施工延長		m		4.60
	基礎延長		m		4.00
		(1.0m当たり数量)			
巻立コンクリート		0.4*0.4-(0.0825*0.0825*3.14)	m3	0.139	
同上型枠		0.40*2*1.0	m2	0.800	
砕石基礎		0.60*1.0	m2	0.600	
		【1.0箇所当たり数量】			
塩ビ管	VPφ150	4.00m+0.51m	m		4.51
つまみ式掃除口	φ150用		個		1.00
ソケット	φ150用	掃除口部、直管接合部	個		2.00
巻立コンクリート	σck≧18N/mm2	0.139*4.00	m3		0.55
同上型枠	小型	0.800*4.00	m2		3.20
砕石基礎t=0.15	RC-40	0.600*4.00	m2		2.40

材料計算書	10号管渠工	

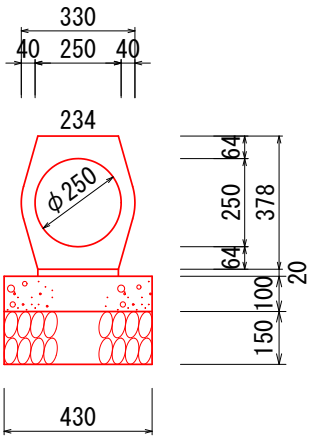

参考重量　300kg/本(2.00m)

名　　称	規　　格	算　　式	単位	小計	合計
10号管渠工	重圧管φ250	NO.20+2.816付近			
	施工延長		m		5.04
	基礎延長		m		4.44
		(1.0m当たり数量)			
重圧管		1.0/2.0m物	本	0.500	
敷モルタル		0.234*0.02*1.0	m3	0.005	
均しコンクリート		0.43*0.10*1.0	m3	0.043	
同上型枠		0.10*1.0*2	m2	0.200	
砕石基礎		0.43*1.0	m2	0.430	
		【1.0箇所当たり数量】			
重圧管	φ250	0.5*5.04	本		2.52
布設			m		5.04
敷モルタル	t=20mm(1：3)	0.005*4.44	m3		0.02
均しコンクリート	σck≧18N/mm2	0.043*4.44	m3		0.19
同上型枠	均し型枠	0.200*4.44	m2		0.89
砕石基礎t=0.15	RC-40	0.430*4.44	m2		1.91

材料計算書	接続管渠工	

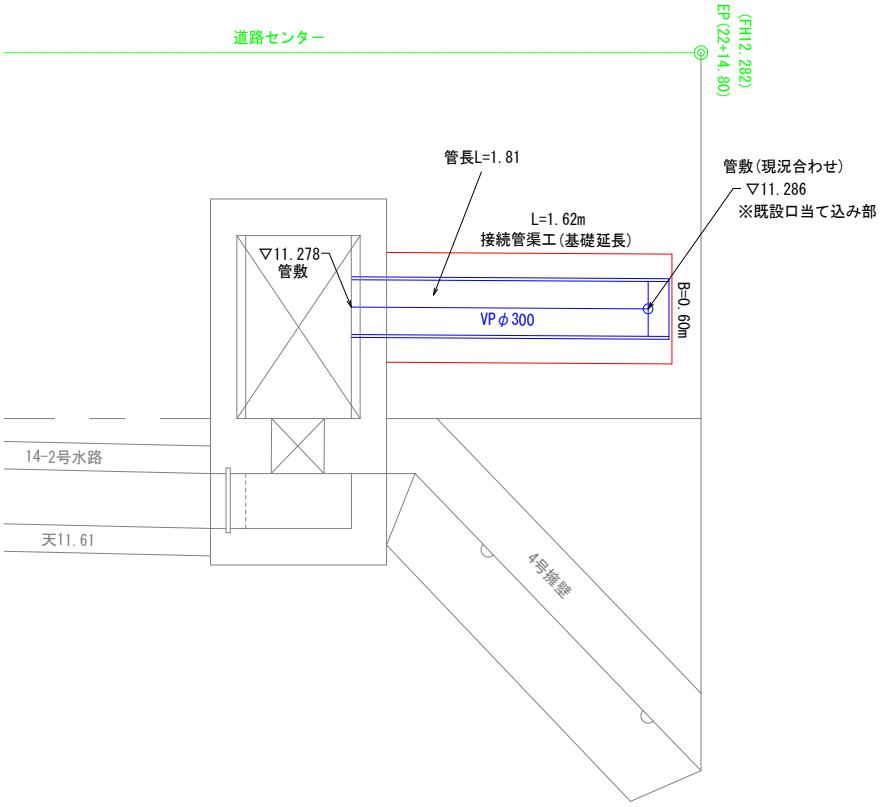

断面図

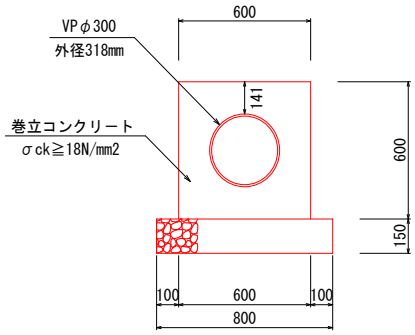

名　　称	規　　格	算　　式	単位	小計	合計
接続管渠工	VPφ300(Co巻立)	終点付近			
		【1.0箇所当たり数量】			
塩ビ管(直管)	VPφ300		m		1.81
巻立コンクリート	σck≧18N/mm2	(0.6*0.6-0.159*0.159*3.14)*1.62	m3		0.45
同上型枠	小型	(0.6+0.6)*1.62	m2		1.94
砕石基礎t=0.15	RC-40	0.8*1.62	m2		1.30

坂路工集計表

名　　称	規　　格	算　　式	単位	小計	合計
土羽構造坂路					
	坂路幅B=3.00m	17号～20号、22号～23号	箇所	6.0	
		【本線土工集計表参照】			
盛　土		※土羽坂路数量については、土工数量で計上。	m3		6.5
法面仕上		〃	m2		5.0
コンクリート構造坂路					
	坂路幅B=3.00m	21号	箇所		1.0
コンクリート	σck≧18N/mm2		m3		0.31
同上型枠	無筋		m2		3.35
砕石基礎t=0.20	RC-40		m2		0.44
差筋D13	SD345		kg		1.79
路面コンクリート	σck≧18N/mm2		m3		0.42
路盤材t=0.1	RC-40		m2		4.20
溶接金網	φ6.0×100×100		m2		4.20

坂路工 数量表-1

上幅B=3.00m　法面勾配　1：1.0（1：1.414）　　17号～20号、22号～23号　計7箇所

1号擁壁-3			計算長	高低差	盛土量				法面仕上			
測　　点	L1(上長)	L2(下長)	L(平均長)		上幅	下幅	立　積	必要盛土量	SL(道路側)	SL(ほ場側)	法面積	左右合計
17号坂路	1.10	-	**1.10**	**0.21**	3.00	3.42	0.67	**0.37**	0.30	0.00	0.17	**0.17**
18号坂路	3.20	-	**3.20**	**0.63**	3.00	4.26	2.29	**3.66**	0.89	0.00	1.42	**2.84**
19号坂路	1.00	-	**1.00**	**0.20**	3.00	3.40	0.64	**0.32**	0.28	0.00	0.14	**0.14**
20号坂路	1.80	-	**1.80**	**0.35**	3.00	3.70	1.17	**1.05**	0.49	0.00	0.44	**0.88**
22号坂路	1.10	-	**1.10**	**0.22**	3.00	3.44	0.71	**0.39**	0.31	0.00	0.17	**0.34**
23号坂路	1.50	-	**1.50**	**0.29**	3.00	3.58	0.95	**0.71**	0.41	0.00	0.31	**0.62**
								m3				m2
合　計								**6.5**				**5.0**

※坂路工一覧表

17号	NO.13+11.470	右側	土羽	3.00	1.10	11.53	11.32	0.21	19.1	
18号	NO.14+10.603	左側	土羽	3.00	3.20	11.47	10.84	0.63	19.7	
19号	NO.14+19.807	右側	土羽	3.00	1.00	11.43	11.23	0.20	20.0	
20号	NO.17+18.877	左側	土羽	3.00	1.80	11.32	10.97	0.35	19.4	
★ 21号	NO.18+3.032	右側	コンクリート	3.00	0.90	下高 11.26	上高 11.43	0.17	18.9	※上り勾配坂路(平場あり)
22号	NO.20+1.666	左側	土羽	3.00	1.10	11.50	11.28	0.22	20.0	
23号	NO.21+12.500	右側	土羽	3.00	1.50	11.70	11.41	0.29	19.3	

★コンクリート構造坂路

坂路工 数量表-3	21号坂路工	

21号坂路工標準図

（上り勾配）

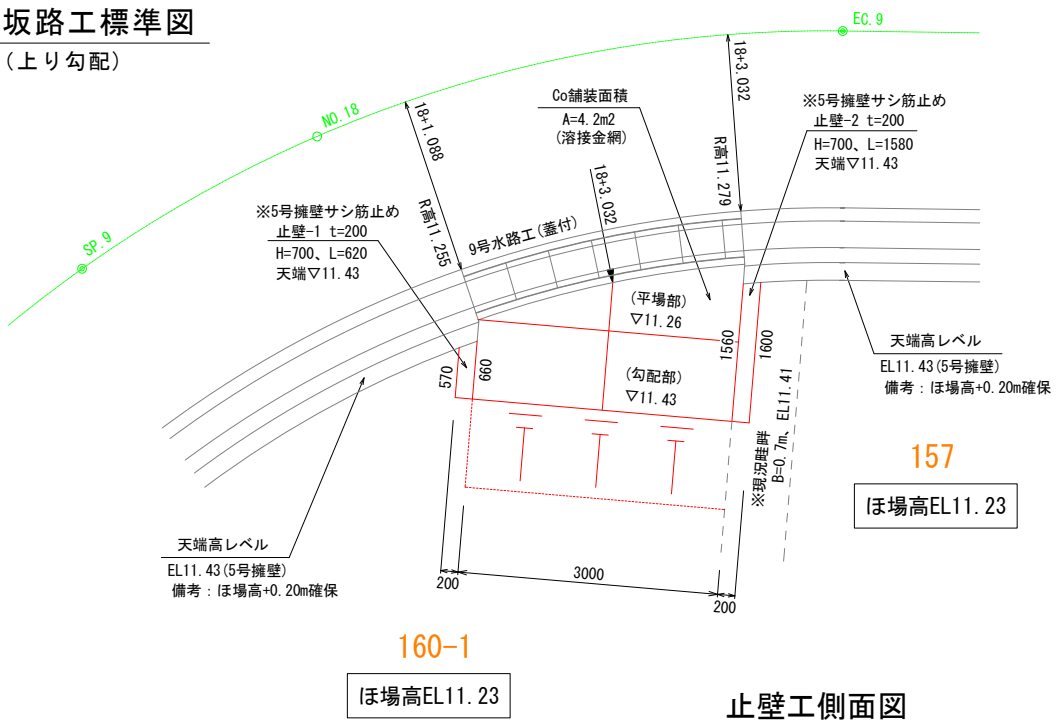

止壁工側面図

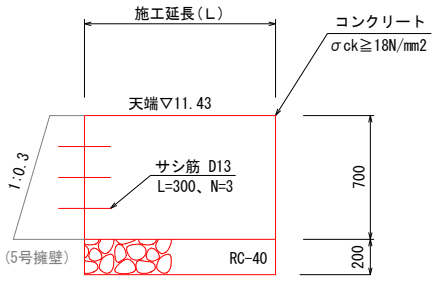

名　　称	規　　格	算　　式	単位	小計	合計
21号坂路工	B=3.00m	NO.18+3.032付近　右側			
	※上り勾配				
		【1.0箇所当たり数量】			
止壁コンクリート	σck≧18N/mm2	(0.57+0.66)/2*0.2*0.7+(1.56+1.60)/2*0.2*0.7	m3		0.31
同上型枠	無筋	(0.57+0.66+0.20)*0.7+(1.56+1.60+0.20)*0.7	m2		3.35
砕石基礎t=200	RC-40	(0.57+0.66)/2*0.2+(1.56+1.60)/2*0.2	m2		0.44
差筋D13	SD345	0.3*3.0*0.995*2	Kg		1.79
路面コンクリート	σck≧18N/mm2	A4.2m2*0.1	m3		0.42
路盤材t=100	RC-40	図上計測値	m2		4.20
溶接金網	φ6.0×100×100	〃	m2		4.20

材料計算書	舗　装　工	

暫定舗装構成（AS舗装）

S=1/20

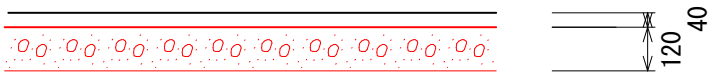

表層工(再生密粒度アスコン)　　t= 4cm
路盤工(再生クラシャランRM-30)　t=12cm

名　　称	規　　格	算　　式	単位	小計	合計
舗装工		【暫定舗装構成】			
		表層 t=40　　再生密粒度アスコン			
		路盤 t=120　　RM-30			
		NO.13+9.66～EP（NO.22+14.80）路盤のみ			
路盤工	RM-30	舗装面積算出図より	m2		789.2

材料計算書	仮　設　工	

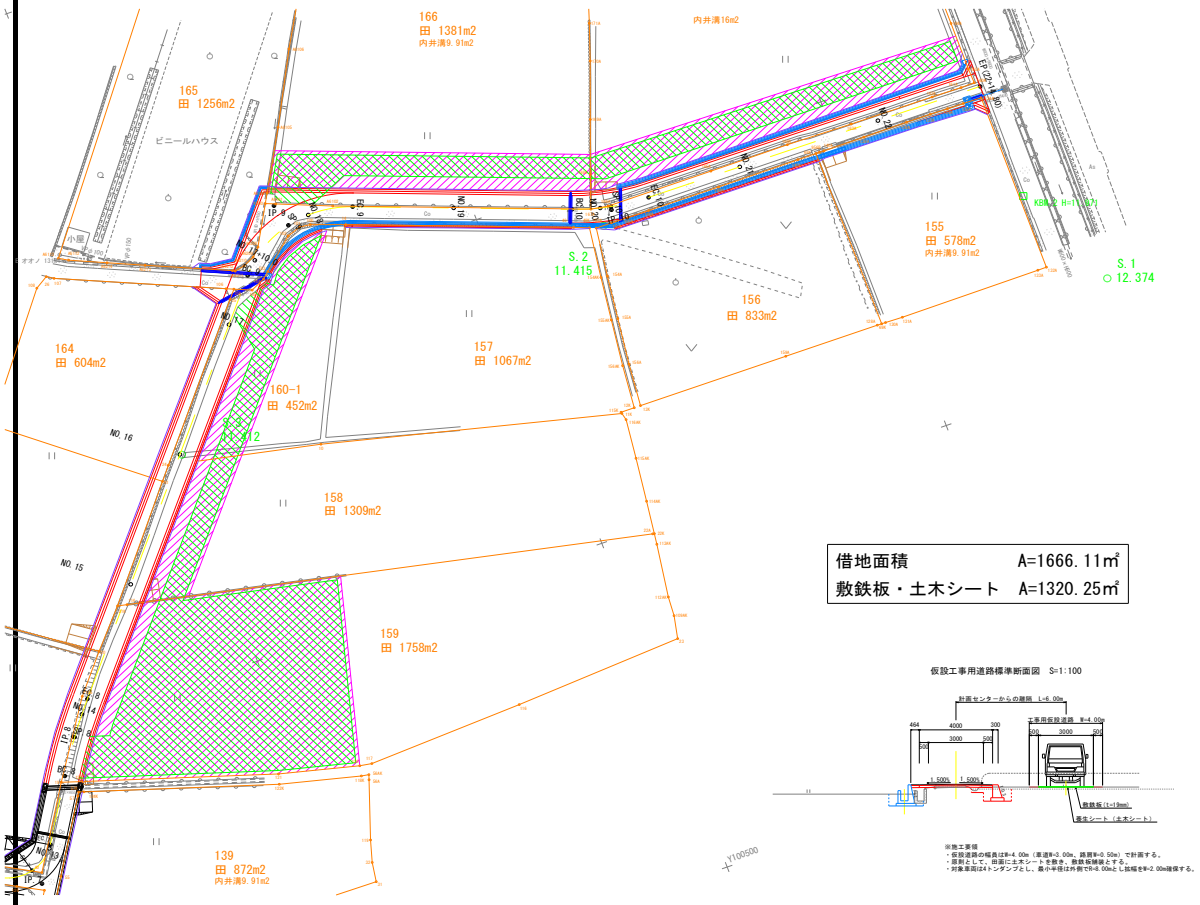

名　　称	規　　格	算　　式	単位	小計	合計
仮設工		NO.13+9.66～EP（NO.22+14.80）			
		借地面積	m2		1666
敷鉄板敷設	t=19	仮設計画図より	m2		1320
	5×10	1.524×3.048 ＝ 4.645			
		1320/4.645 ＝ 284.24 ＝ 284	枚		284
		284*0.693=196.8=197	t		197
土木シート		仮設計画図より	m2		1320

材料計算書	付　帯　工	

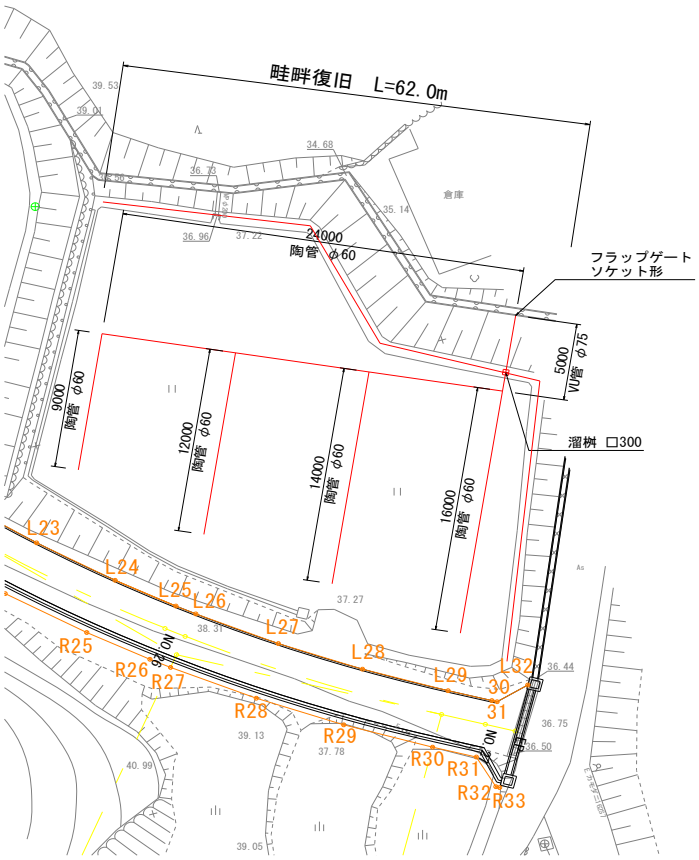

名　　称	規　　格	算　　式	単位	小計	合計
畦畔復旧		図面より	m		62.0
表土掘削		0.35*(9+12+14+16+24)	m2		26.3
掘削	吸水渠	9+12+14+16+24	m		75.0
	集水渠	5.00	m		5.0
基面整正		0.35*(9+12+14+16+24+5)	m2		28.0
砕石投入		0.141*(9+12+14+16+24)	m3		10.6
表土復旧		0.35*(9+12+14+16+24)	m2		26.3
残土処分		0.14*(9+12+14+16+24)+0.007*5	m3		10.5
塩ビ管		5/4	本		1.3
陶管	φ60	(9+12+14+16+24)/0.6	本		125.0
陶管（L字管）	φ60		本		1.0
陶管（T字管）	φ60		本		2.0
陶管（T字管）	φ75		本		1.0
陶管（ソケット）	φ60×φ75		本		2.0
止め蓋	φ60		枚		4.0
水閘	φ75		個		1.0
フラップ弁	φ75		個		1.0
溜桝	300×300		個		1.0

見積単価一覧表

工事名	R7阿耕　中山間　那賀川西部　上大野1農道3工事			
名称	規格	単位	単価	備考
残土処分費		m3	1,800	
残土運搬費		m3	3,363	13.0km以下
購入土		m3	160	
土砂運搬費		m3	2,055	6.0km以下
コンクリート殻処分費		m3	1,880	
コンクリート殻運搬費		m3	1,772	10.9km以下
DV掃除口	φ150mm	個	849	
ソケット	φ150mm	個	3,710	
土木シート		m2	160	
溶接金網	φ6*100*100	m2	702	
陶管【暫定単価】	φ60	本	356	
陶管（L字管）【暫定単価】	φ60	本	712	

見積単価一覧表

工事名	R7阿耕　中山間　那賀川西部　上大野1農道3工事			
名称	規格	単位	単価	備考
陶管（T字管）【暫定単価】	φ60	本	1,080	
陶管（T字管）【暫定単価】	φ75	本	1,130	
陶管（ソケット）【暫定単価】	φ60×φ75	本	712	
止め蓋【暫定単価】	φ60	枚	172	
水閘【暫定単価】	φ75	個	16,100	
フラップ弁【暫定単価】	φ75	個	5,220	
溜桝	300*300	個	5,580	